MONTAGE- & PFLEGEANWEISUNG

möbelfabrik rudolf

Lieber Kunde, **Bitte aufbewahren !**

wir freuen uns, dass Sie sich für dieses Möbel entschieden haben.
Aus verpackungstechnischen Gründen wird das Möbel teilweise zerlegt geliefert.
Beachten Sie bitte nachfolgende Hinweise, die zur sachgerechten Montage und Nutzung des neuen Möbels erforderlich sind.

- Montieren Sie die Möbelteile auf einer weichen und sauberen Unterlage um Beschädigungen zu vermeiden .
- Nur bei lot- und waagerechter Aufstellung ist die einwandfreie Funktion des Möbels gewährleistet.
- Verwenden Sie bitte nur die beigefügten Beschläge bzw. Einzelteile entsprechend den vorgesehenen Montageschritten.
- Ist für die Montage des Möbels eine Wandbefestigung vorgesehen, muss vor der Montage die Wand unbedingt auf ausreichende Tragfähigkeit geprüft werden (ggf. durch Probebohrung mit kleinem Bohrerdurchmesser).
  Die Dübel sowie die Schrauben sind passend zur Wandbeschaffenheit auszuwählen.
  Die Festigkeit der Wandbefestigung muss von fachkundigen Personen überprüft werden.
  •
- Die Türen sind im Werk voreingestellt, müssen aber ggf. aufgrund örtlicher Bedingungen neu eingestellt werden.
- Elektroinstallationen dürfen nur vom fachkundigen Personen ausgeführt werden.

Aufgrund der Gefährdung durch eine fehlerhafte Montage ist die Montage ausschließlich durch fachkundigen Personen nach den Vorschriften dieser Montage- und Pflegeanweisung vorzunehmen. Bei nicht vorschriftsmäßiger bzw. nicht fachmännischer Montage wird bei Personen- oder Sachschäden keinerlei Haftung übernommen.

Pflegeanweisung
Bitte entfernen Sie aufgetretene Verunreinigungen im möglichst frischen Zustand mittels Papierwischtuch oder weichem, sauberen Tuch (trocken oder feucht). Bei Feuchtreinigung ist mit saugfähigem Papierwischtuch nachzureiben. Die Reinigung geschieht vorzugsweise mit reinem (warmem) Wasser, Schmier- oder Kernseifenlösung und/oder üblichen für Möbeloberflächen geeigneten Reinigungslösungen OHNE scheuernde Bestandteile in Konzentrationen nach Angaben des Herstellers. Reinigungsmittel sollten mit reinem Wasser restlos entfernt werden und danach sollte die Oberfläche trocken gewischt werden. Zum Entfernen von Verschmutzungen, die mit wässrigen Lösungen nicht entfernbar sind, kann z.B. mit Alkohol (Spiritus) und weichen Tüchern gearbeitet werden. Dies jedoch nicht auf farbig lackierten Oberflächen.
Beim Umgang mit Lösungsmitteln die vom Hersteller angegebenen Unfallverhütungsvorschriften einhalten!

Beanstandungen
Sollte ein Teil fehlen oder beschädigt sein, kreuzen Sie dieses bitte deutlich auf der Montageanleitung an und schicken diese Ihrem Fachhändler zu.

Die Montageanleitung ist nach der Montage unbedingt dem Endkunden zu übergeben

Konstruktions-, Farb- und Materialänderungen im Rahmen des technischen Fortschritts vorbehalten.

Qualität
All unsere Produkte tragen das Gütezeichen der Deutschen Gütegemeinschaft Möbel e. V. und entsprechen somit den strengen - vom RAL überwachten - Güte- und Prüfbestimmungen. Der Genehmigungsausweis beweist, dass das Möbel güte- und schadstoffgeprüft wurde. Unsere Möbel tragen das RAL-Gütezeichen und sind somit auf Schadstoffe, Qualität, Belastbarkeit und Langlebigkeit geprüft sowie umweltfreundlich und ressourcenschonend hergestellt.

Copyright © 2014 by Möbelfabrik Fr.Rudolf & Sohn GmbH & Co. KG

möbelfabrik rudolf R

MONTAGE- & PFLEGEANWEISUNG

Nach der Montage dem Endkunden aushändigen! Bitte aufbewahren !

Programm: HIGH 5

TEIL 1

Artikel: FS400-L

Ausführung: LINKS

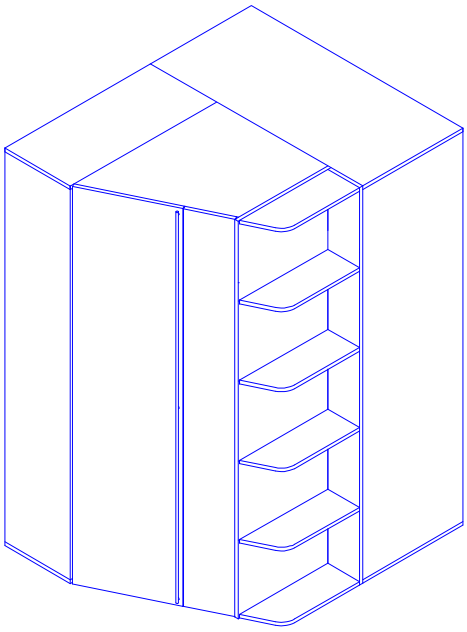

TEIL 2

Artikel: FS400-R

Ausführung: RECHTS

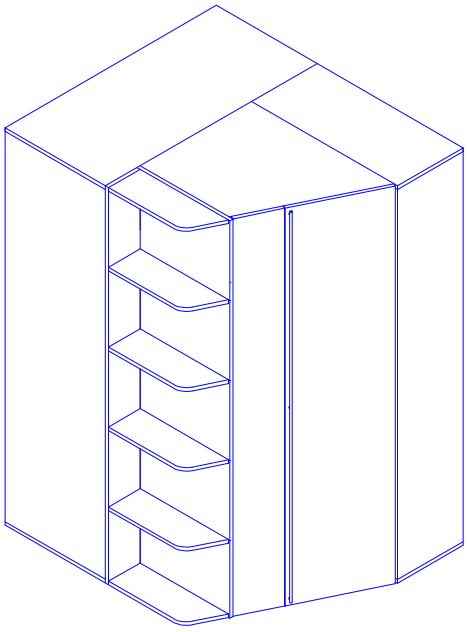

TEIL 3

Detail 1: EINSTELLUNG BÄNDER

Detail 2: MONTAGE BELEUCHTUNG (wenn bestellt)

Copyright © 2018 by Möbelfabrik Fr.Rudolf & Sohn GmbH & Co. KG

möbelfabrik rudolf R

MONTAGE- & PFLEGEANWEISUNG

Nach der Montage dem Endkunden aushändigen! Bitte aufbewahren !

Programm: HIGH 5

TEIL 1

Artikel: FS400-L

Ausführung: LINKS

Aufbaupersonal:

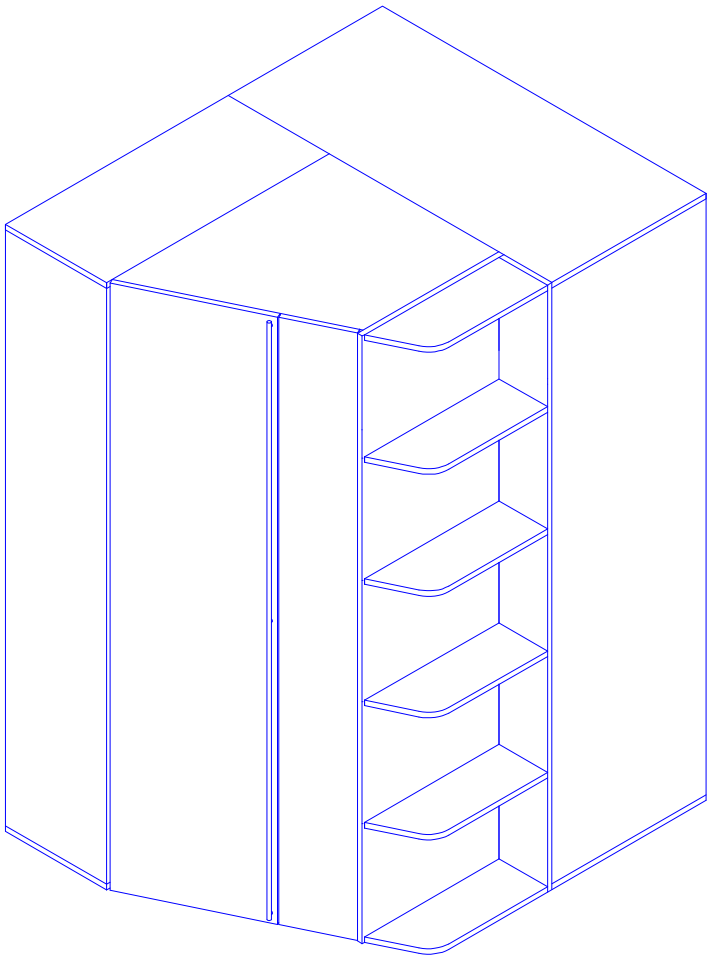

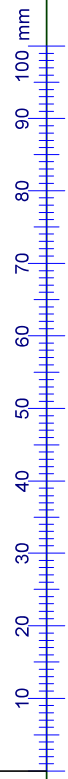

Pflegeanweisung:
Unsere Oberflächen können mit einem Tuch gereinigt werden, das mit verdünntem Alkohol oder mit handelsüblichen Reinigungsmitteln in den vorgeschriebenen Konzentrationen angefeuchtet wurde. Es ist dabei zu beachten, dass keine scheuernde Bestandteile in dem Reinigungsmittel sind, da die Lackoberfläche hiervon beschädigt würde. Wasser oder andere Flüssigkeiten sind umgehend vom Möbel zu entfernen.

Copyright © 2018 by Möbelfabrik Fr.Rudolf & Sohn GmbH & Co. KG

MONTAGE- & PFLEGEANWEISUNG

Programm: HIGH 5

Artikel: FS400-L

Nach der Montage dem Endkunden aushändigen!
Bitte aufbewahren !

Aufbaupersonal:

Seite 2

Abbildung

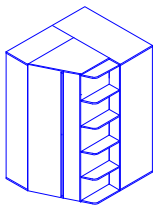

möbelfabrik rudolf

Nur bei lot- und waagerechter Aufstellung ist die einwandfreie Funktion des Möbels gewährleistet. Möbelteile auf einer weichen und sauberen Unterlage montieren.

Bei nicht vorschriftsmäßiger bzw. nicht fachmännischer Montage wird bei Personen- oder Sachschäden keinerlei Haftung übernommen.

HINWEIS

Die Montageanleitung beschreibt den Aufbau eines Möbels in Ausführung links.

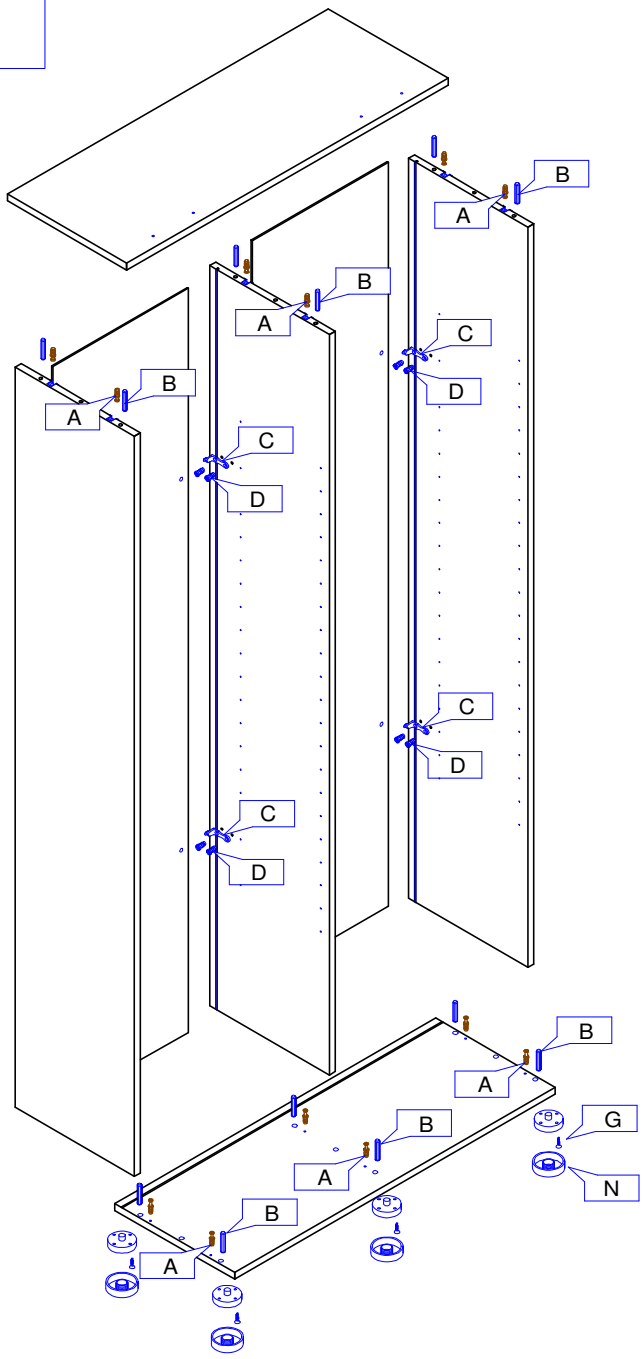

A		12 Stk	N		5 Stk	B		12 Stk	C		8 Stk	D		16 Stk
Kofix-Bolzen 6,3 Direktgewinde			Möbelfuß 19mm			Holzdübel 8 x 40			Rückwandhalter lang			Euroschraube 6,3x12		

G		5 Stk
Spax 3x17 Seko		

Pflegeanweisung:
Unsere Oberflächen können mit einem Tuch gereinigt werden, das mit verdünntem Alkohol oder mit handelsüblichen Reinigungsmitteln in den vorgeschriebenen Konzentrationen angefeuchtet wurde. Es ist dabei zu beachten, dass keine scheuernde Bestandteile in dem Reinigungsmittel sind, da die Lackoberfläche hiervon beschädigt würde. Wasser oder andere Flüssigkeiten sind umgehend vom Möbel zu entfernen.

Copyright © 2018 by Möbelfabrik Fr.Rudolf & Sohn GmbH & Co. KG

MONTAGE- & PFLEGEANWEISUNG

Programm: HIGH 5

Artikel: FS400-L

Nach der Montage dem Endkunden aushändigen!
Bitte aufbewahren !

Aufbaupersonal:

Seite 3

Abbildung

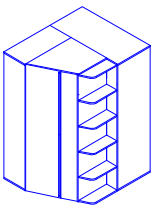

möbelfabrik rudolf

Nur bei lot- und waagerechter Aufstellung ist die einwandfreie Funktion des Möbels gewährleistet. Möbelteile auf einer weichen und sauberen Unterlage montieren.

Bei nicht vorschriftsmäßiger bzw. nicht fachmännischer Montage wird bei Personen- oder Sachschäden keinerlei Haftung übernommen.

N		6 Stk
Möbelfuß 19mm		
P		4 Stk
Abdeckkappe 10mm		
O		4 Stk
Abdeckkappe 5mm		
J		6 Stk
Bettwinkel		
H		2 Stk
Schrankrohrlager mit Zapfen		
G		16 Stk
Spax 3,5x17 Seko		
E		4 Stk
Winkel 30x20 vernickelt		
D		20 Stk
Euroschraube 6,3x12		
C		4 Stk
Rückwandhalter lang		
B		12 Stk
Holzdübel 8 x 40		
A		12 Stk
Kofix-Bolzen 6,3 Direktgewinde		

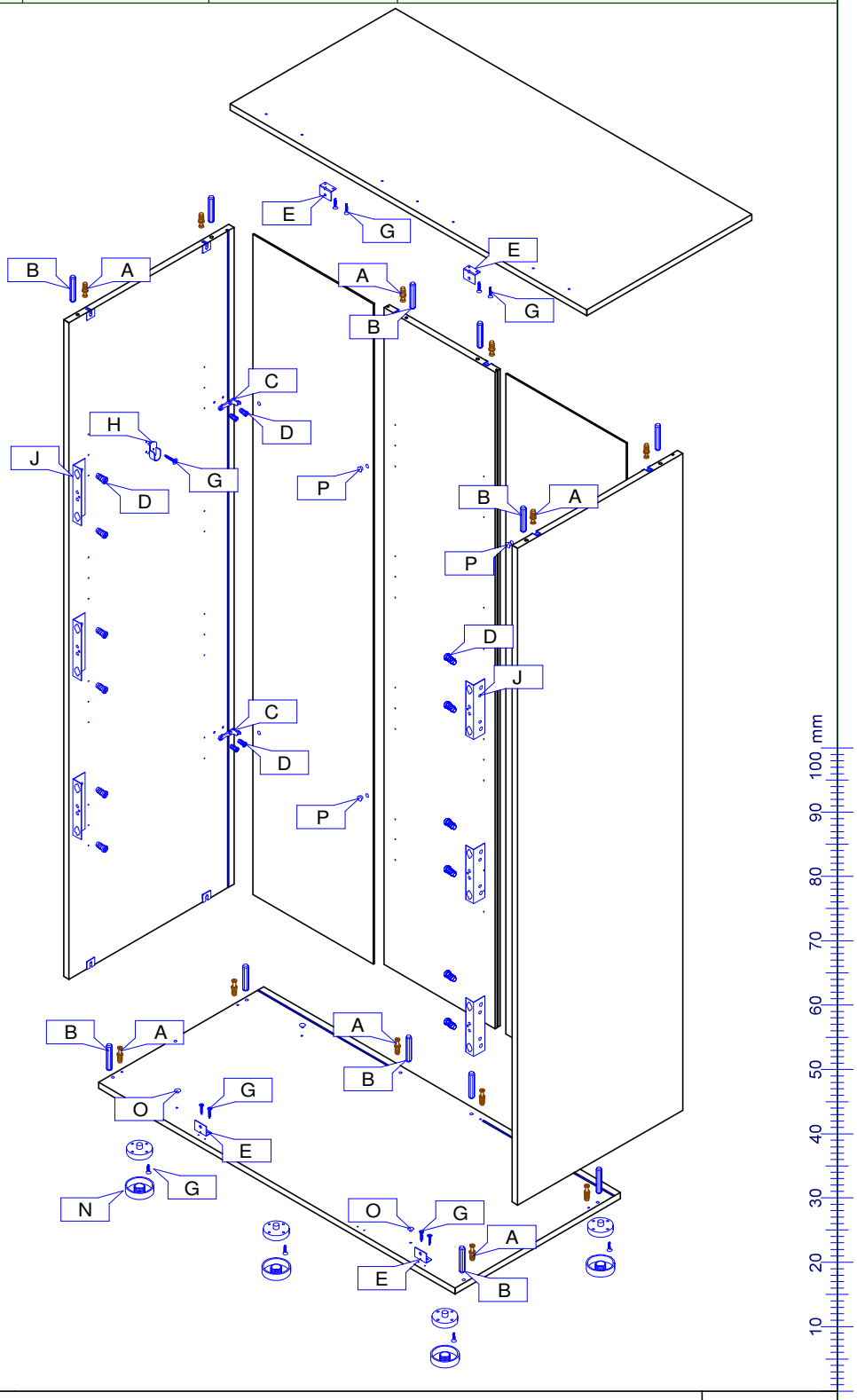

Pflegeanweisung:
Unsere Oberflächen können mit einem Tuch gereinigt werden, das mit verdünntem Alkohol oder mit handelsüblichen Reinigungsmitteln in den vorgeschriebenen Konzentrationen angefeuchtet wurde. Es ist dabei zu beachten, dass keine scheuernde Bestandteile in dem Reinigungsmittel sind, da die Lackoberfläche hiervon beschädigt würde. Wasser oder andere Flüssigkeiten sind umgehend vom Möbel zu entfernen.

Copyright © 2018 by Möbelfabrik Fr.Rudolf & Sohn GmbH & Co. KG

MONTAGE- & PFLEGEANWEISUNG

Programm: HIGH 5

Artikel: FS400-L

Nach der Montage dem Endkunden aushändigen!
Bitte aufbewahren !

Aufbaupersonal:

Seite 4

Abbildung

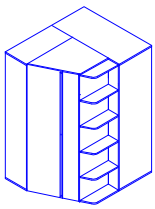

möbelfabrik rudolf

Nur bei lot- und waagerechter Aufstellung ist die einwandfreie Funktion des Möbels gewährleistet. Möbelteile auf einer weichen und sauberen Unterlage montieren.

Bei nicht vorschriftsmäßiger bzw. nicht fachmännischer Montage wird bei Personen- oder Sachschäden keinerlei Haftung übernommen.

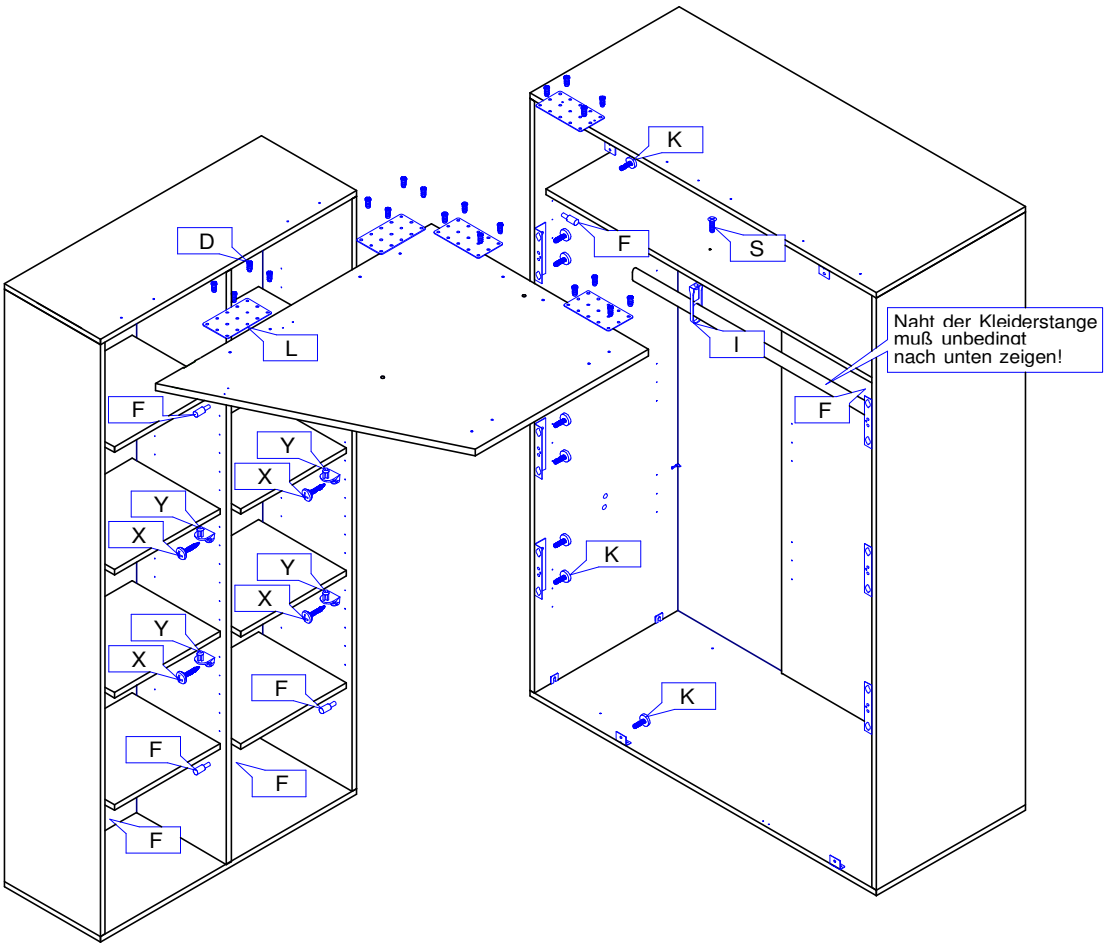

X	16 Stk	Spax 4x17 Ruko
Y	16 Stk	Bodenträger Schraub
D	20 Stk	Euroschraube 6,3x12
F	22 Stk	Bodenträger 3mm
K	8 Stk	M 6 x 16 RUKO
L	5 Stk	Fussplatte 144x80x2
S	1 Stk	M6 x 25
I	1 Stk	Schrankrohrhalter

Pflegeanweisung:
Unsere Oberflächen können mit einem Tuch gereinigt werden, das mit verdünntem Alkohol oder mit handelsüblichen Reinigungsmitteln in den vorgeschriebenen Konzentrationen angefeuchtet wurde. Es ist dabei zu beachten, dass keine scheuernde Bestandteile in dem Reinigungsmittel sind, da die Lackoberfläche hiervon beschädigt würde. Wasser oder andere Flüssigkeiten sind umgehend vom Möbel zu entfernen.

Copyright © 2018 by Möbelfabrik Fr.Rudolf & Sohn GmbH & Co. KG

MONTAGE- & PFLEGEANWEISUNG

Programm: HIGH 5

Artikel: FS400-L

Nach der Montage dem Endkunden aushändigen!
Bitte aufbewahren !

Aufbaupersonal:

Seite 4

Abbildung

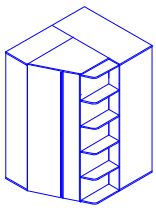

möbelfabrik rudolf

Nur bei lot- und waagerechter Aufstellung ist die einwandfreie Funktion des Möbels gewährleistet. Möbelteile auf einer weichen und sauberen Unterlage montieren.

Bei nicht vorschriftsmäßiger bzw. nicht fachmännischer Montage wird bei Personen- oder Sachschäden keinerlei Haftung übernommen.

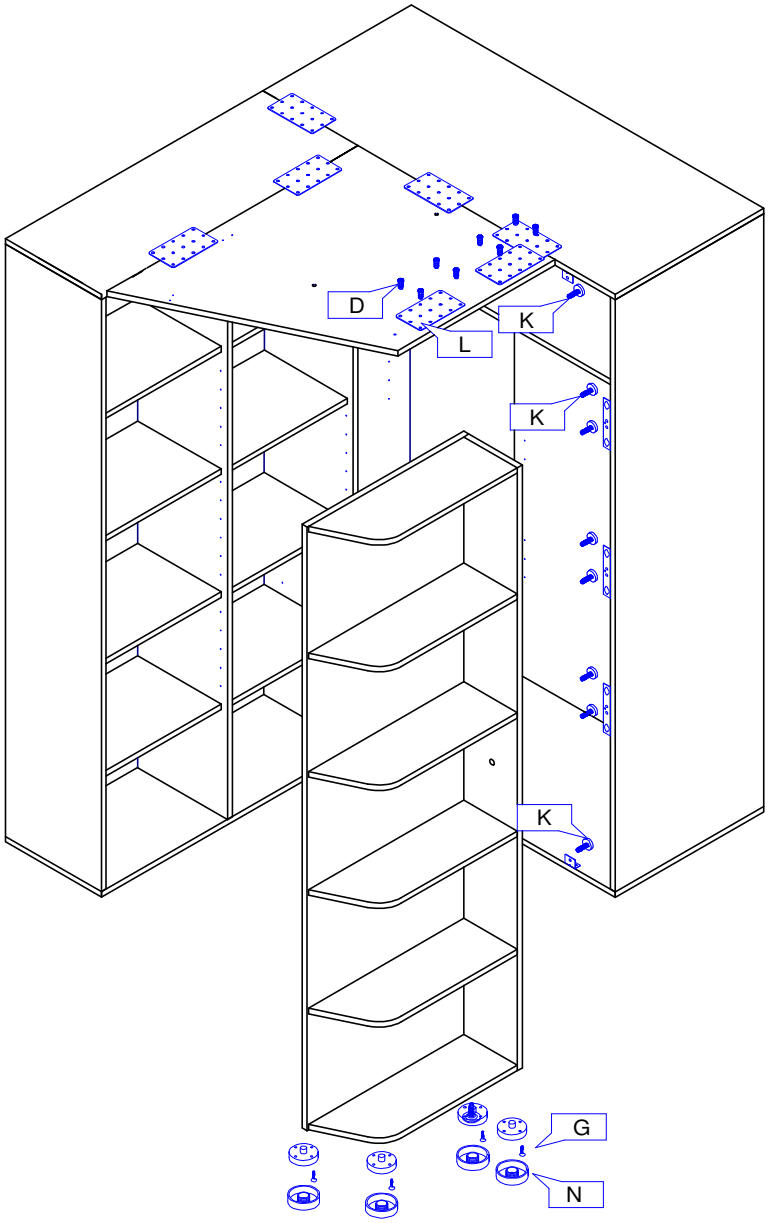

N	D	K	L	G
4 Stk	8 Stk	8 Stk	2 Stk	4 Stk
Möbelfuß 19mm	Euroschraube 6,3x12	M 6 x 16 RUKO	Fussplatte 144x80x2	Spax 3,5x17 Seko

Pflegeanweisung:
Unsere Oberflächen können mit einem Tuch gereinigt werden, das mit verdünntem Alkohol oder mit handelsüblichen Reinigungsmitteln in den vorgeschriebenen Konzentrationen angefeuchtet wurde. Es ist dabei zu beachten, dass keine scheuernde Bestandteile in dem Reinigungsmittel sind, da die Lackoberfläche hiervon beschädigt würde. Wasser oder andere Flüssigkeiten sind umgehend vom Möbel zu entfernen.

Copyright © 2018 by Möbelfabrik Fr.Rudolf & Sohn GmbH & Co. KG

MONTAGE- & PFLEGEANWEISUNG

Programm: HIGH 5

Artikel: FS400-L

Nach der Montage dem Endkunden aushändigen!
Bitte aufbewahren !

Aufbaupersonal:

Seite5

Abbildung

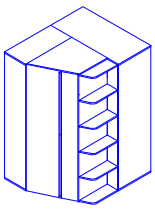

möbelfabrik rudolf

Nur bei lot- und waagerechter Aufstellung ist die einwandfreie Funktion des Möbels gewährleistet. Möbelteile auf einer weichen und sauberen Unterlage montieren.

Bei nicht vorschriftsmäßiger bzw. nicht fachmännischer Montage wird bei Personen- oder Sachschäden keinerlei Haftung übernommen.

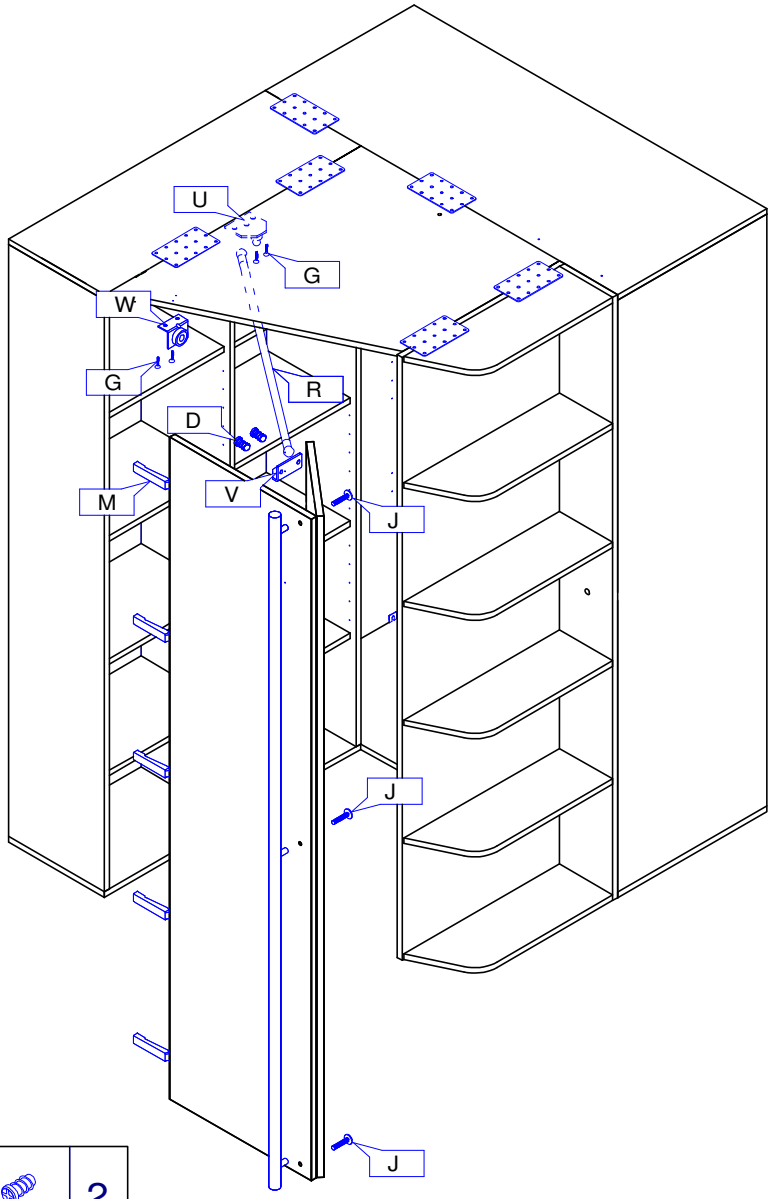

R		1 Stk	D		2 Stk	M		5 Stk	J		3 Stk	V		1 Stk	U		1 Stk	W		1 Stk	G		4 Stk
Falttürenhebel			Euroschraube 6,3x12			Topfband 45°			Griffschraube			Lenkhebelhalter für Tür			Lenkhebelhalter für Boden			Magnet mit Befestigungswinkel			Spax 3,5x17 Seko		

Pflegeanweisung:
Unsere Oberflächen können mit einem Tuch gereinigt werden, das mit verdünntem Alkohol oder mit handelsüblichen Reinigungsmitteln in den vorgeschriebenen Konzentrationen angefeuchtet wurde. Es ist dabei zu beachten, dass keine scheuernde Bestandteile in dem Reinigungsmittel sind, da die Lackoberfläche hiervon beschädigt würde. Wasser oder andere Flüssigkeiten sind umgehend vom Möbel zu entfernen.

Copyright © 2018 by Möbelfabrik Fr.Rudolf & Sohn GmbH & Co. KG

möbelfabrik rudolf R

MONTAGE- & PFLEGEANWEISUNG

Nach der Montage dem Endkunden aushändigen! Bitte aufbewahren !

Programm: HIGH 5

TEIL 2

Artikel: FS400-R

Ausführung: RECHTS

Aufbaupersonal:

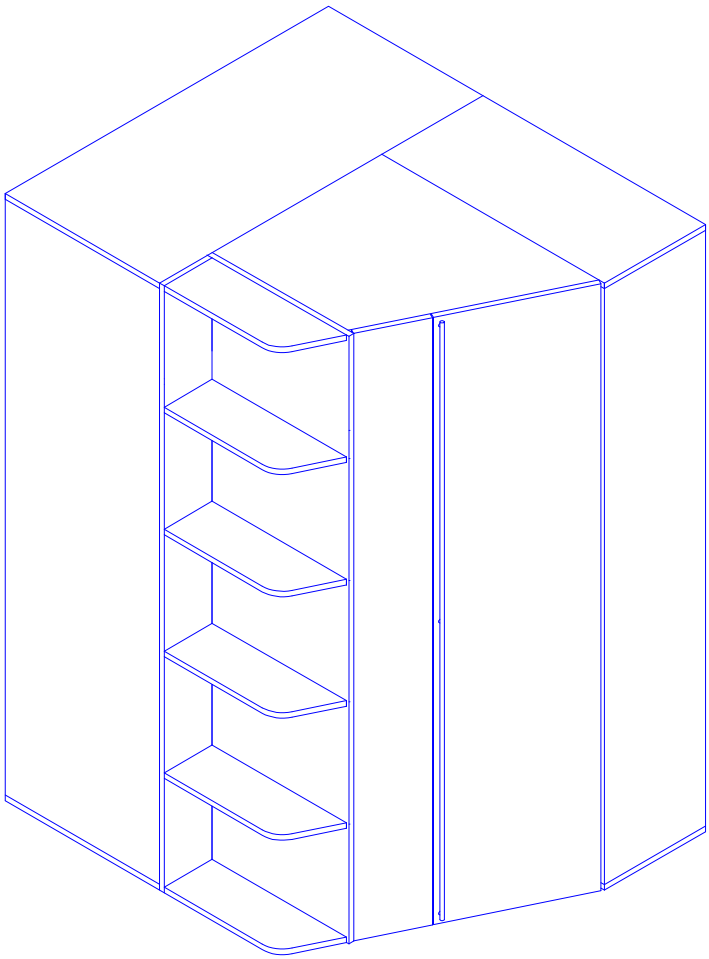

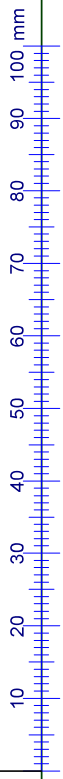

Pflegeanweisung:
Unsere Oberflächen können mit einem Tuch gereinigt werden, das mit verdünntem Alkohol oder mit handelsüblichen Reinigungsmitteln in den vorgeschriebenen Konzentrationen angefeuchtet wurde. Es ist dabei zu beachten, dass keine scheuernde Bestandteile in dem Reinigungsmittel sind, da die Lackoberfläche hiervon beschädigt würde. Wasser oder andere Flüssigkeiten sind umgehend vom Möbel zu entfernen.

Copyright © 2018 by Möbelfabrik Fr.Rudolf & Sohn GmbH & Co. KG

MONTAGE- & PFLEGEANWEISUNG

Programm: HIGH 5

Artikel: FS400-R

Nach der Montage dem Endkunden aushändigen!
Bitte aufbewahren !

Aufbaupersonal:

Seite1

Abbildung

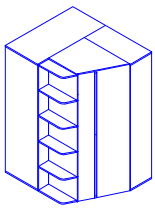

möbelfabrik rudolf

Nur bei lot- und waagerechter Aufstellung ist die einwandfreie Funktion des Möbels gewährleistet. Möbelteile auf einer weichen und sauberen Unterlage montieren.

Bei nicht vorschriftsmäßiger bzw. nicht fachmännischer Montage wird bei Personen- oder Sachschäden keinerlei Haftung übernommen.

HINWEIS

Die Montageanleitung beschreibt den Aufbau eines Möbels in Ausführung rechts.

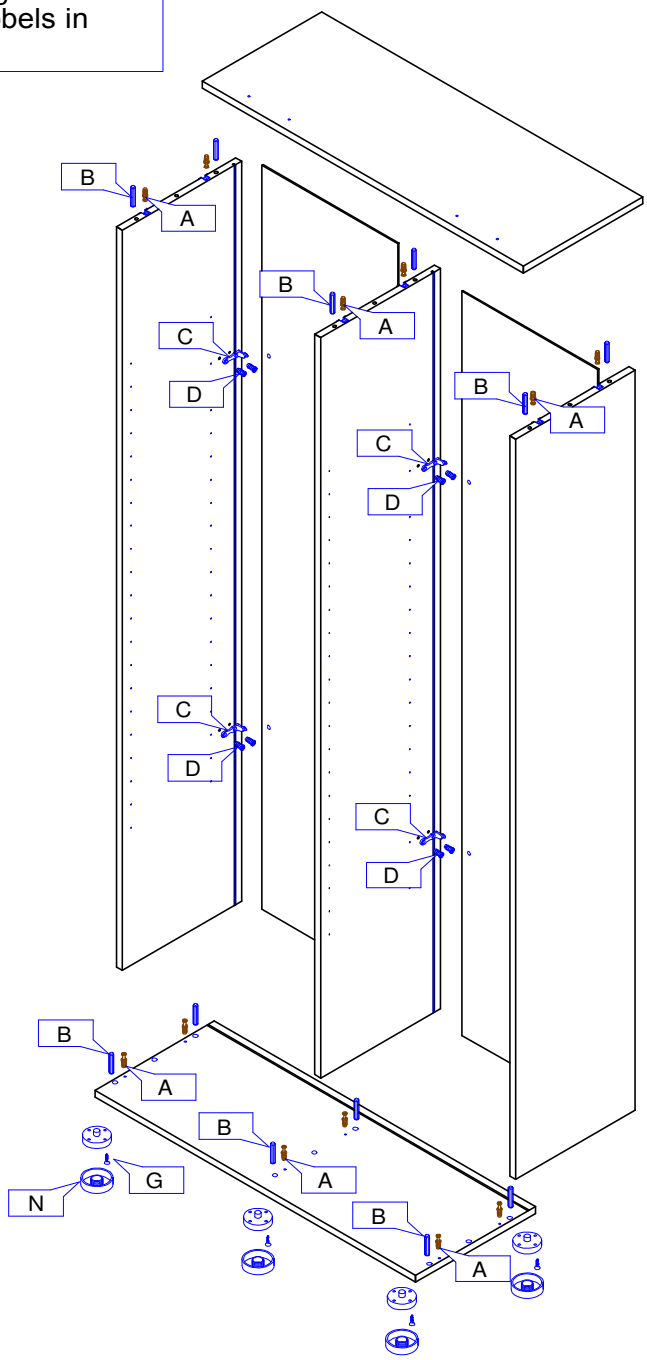

A	N	B	C	D	G
12 Stk	5 Stk	12 Stk	8 Stk	16 Stk	5 Stk
Kofix-Bolzen 6,3 Direktgewinde	Möbelfuß 19mm	Holzdübel 8 x 40	Rückwandhalter lang	Euroschraube 6,3x12	Spax 3,5x17 Seko

Pflegeanweisung:
Unsere Oberflächen können mit einem Tuch gereinigt werden, das mit verdünntem Alkohol oder mit handelsüblichen Reinigungsmitteln in den vorgeschriebenen Konzentrationen angefeuchtet wurde. Es ist dabei zu beachten, dass keine scheuernde Bestandteile in dem Reinigungsmittel sind, da die Lackoberfläche hiervon beschädigt würde. Wasser oder andere Flüssigkeiten sind umgehend vom Möbel zu entfernen.

Copyright © 2018 by Möbelfabrik Fr.Rudolf & Sohn GmbH & Co. KG

MONTAGE- & PFLEGEANWEISUNG

Programm: HIGH 5

Artikel: FS400-R

Nach der Montage dem Endkunden aushändigen!
Bitte aufbewahren !

Aufbaupersonal:

Seite2

Abbildung

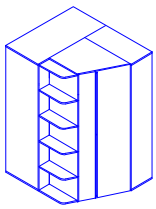

möbelfabrik rudolf

Nur bei lot- und waagerechter Aufstellung ist die einwandfreie Funktion des Möbels gewährleistet. Möbelteile auf einer weichen und sauberen Unterlage montieren.

Bei nicht vorschriftsmäßiger bzw. nicht fachmännischer Montage wird bei Personen- oder Sachschäden keinerlei Haftung übernommen.

N	Möbelfuß 19mm	6 Stk
P	Abdeckkappe 10mm	4 Stk
O	Abdeckkappe 5mm	4 Stk
J	Bettwinkel	6 Stk
H	Schrankrohrlager mit Zapfen	2 Stk
G	Spax 3,5x17 Seko	16 Stk
E	Winkel 30x20 vernickelt	4 Stk
D	Euroschraube 6,3x12	20 Stk
C	Rückwandhalter lang	4 Stk
B	Holzdübel 8 x 40	12 Stk
A	Kofix-Bolzen 6,3 Direktgewinde	12 Stk

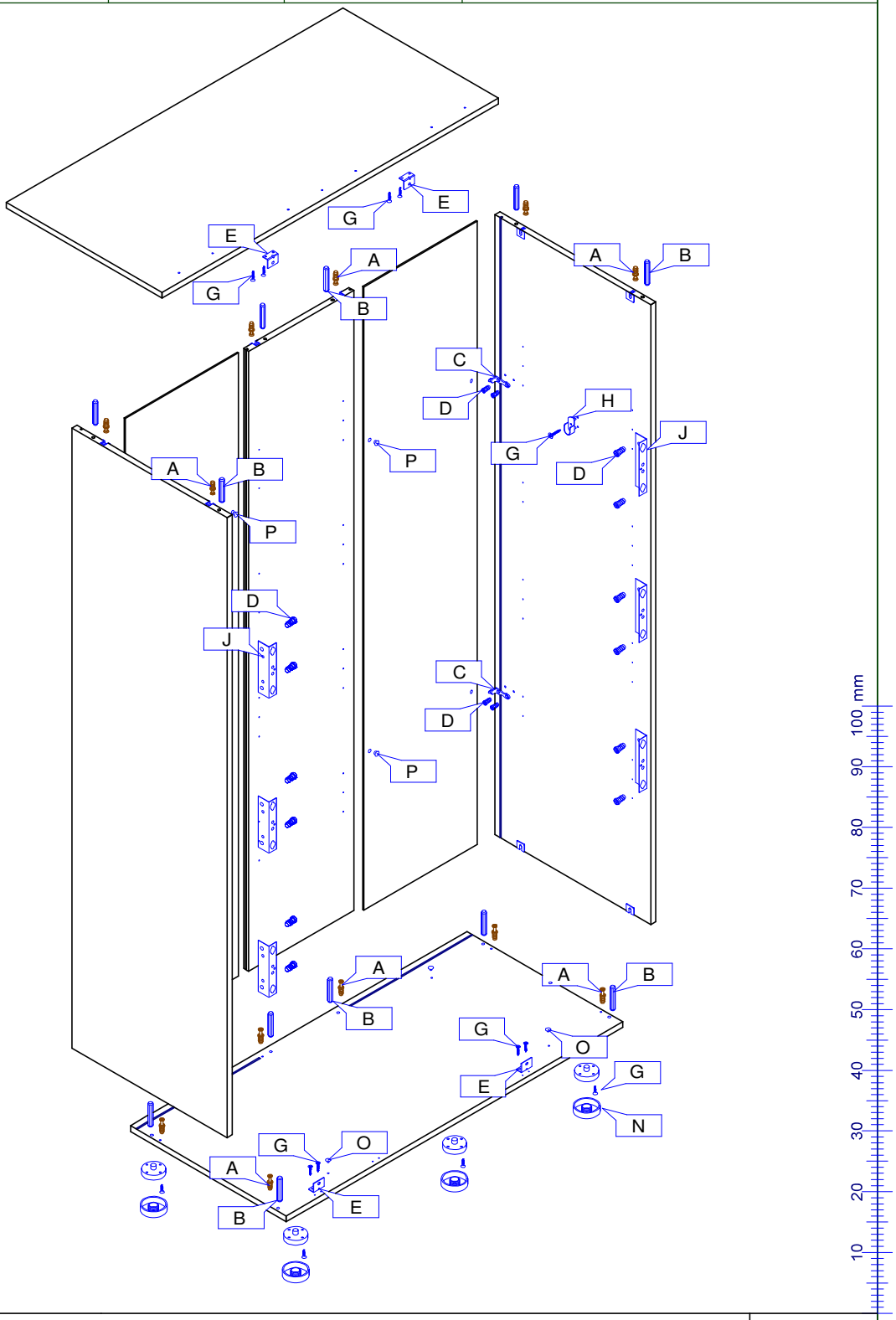

Pflegeanweisung:
Unsere Oberflächen können mit einem Tuch gereinigt werden, das mit verdünntem Alkohol oder mit handelsüblichen Reinigungsmitteln in den vorgeschriebenen Konzentrationen angefeuchtet wurde. Es ist dabei zu beachten, dass keine scheuernde Bestandteile in dem Reinigungsmittel sind, da die Lackoberfläche hiervon beschädigt würde. Wasser oder andere Flüssigkeiten sind umgehend vom Möbel zu entfernen.

Copyright © 2018 by Möbelfabrik Fr.Rudolf & Sohn GmbH & Co. KG

MONTAGE- & PFLEGEANWEISUNG

Programm: HIGH 5

Artikel: FS400-R

Nach der Montage dem Endkunden aushändigen!
Bitte aufbewahren !

Aufbaupersonal:

Seite3

Abbildung

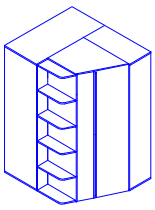

möbelfabrik rudolf

Nur bei lot- und waagerechter Aufstellung ist die einwandfreie Funktion des Möbels gewährleistet. Möbelteile auf einer weichen und sauberen Unterlage montieren.

Bei nicht vorschriftsmäßiger bzw. nicht fachmännischer Montage wird bei Personen- oder Sachschäden keinerlei Haftung übernommen.

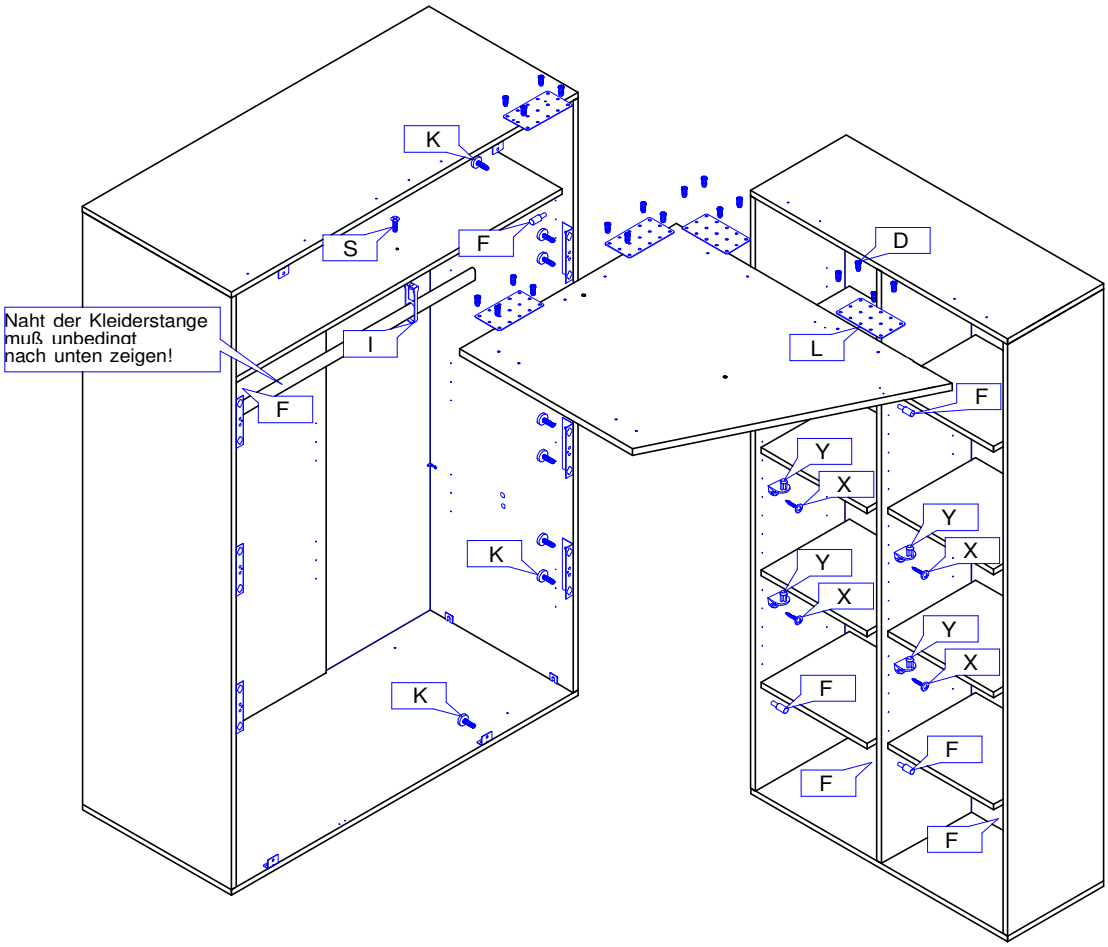

X	16 Stk	Spax 4x17 Ruko
Y	16 Stk	Bodenträger Schraub
D	20 Stk	Euroschraube 6,3x12
F	22 Stk	Bodenträger 3mm
K	8 Stk	M 6 x 16 RUKO
L	5 Stk	Fussplatte 144x80x2
S	1 Stk	M6 x 25
I	1 Stk	Schrankrohrhalter

Pflegeanweisung:
Unsere Oberflächen können mit einem Tuch gereinigt werden, das mit verdünntem Alkohol oder mit handelsüblichen Reinigungsmitteln in den vorgeschriebenen Konzentrationen angefeuchtet wurde. Es ist dabei zu beachten, dass keine scheuernde Bestandteile in dem Reinigungsmittel sind, da die Lackoberfläche hiervon beschädigt würde. Wasser oder andere Flüssigkeiten sind umgehend vom Möbel zu entfernen.

Copyright © 2018 by Möbelfabrik Fr.Rudolf & Sohn GmbH & Co. KG

MONTAGE- & PFLEGEANWEISUNG

Programm: HIGH 5

Artikel: FS400-R

Nach der Montage dem Endkunden aushändigen!
Bitte aufbewahren !

Aufbaupersonal:

Seite4

Abbildung

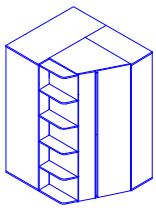

möbelfabrik rudolf

Nur bei lot- und waagerechter Aufstellung ist die einwandfreie Funktion des Möbels gewährleistet. Möbelteile auf einer weichen und sauberen Unterlage montieren.

Bei nicht vorschriftsmäßiger bzw. nicht fachmännischer Montage wird bei Personen- oder Sachschäden keinerlei Haftung übernommen.

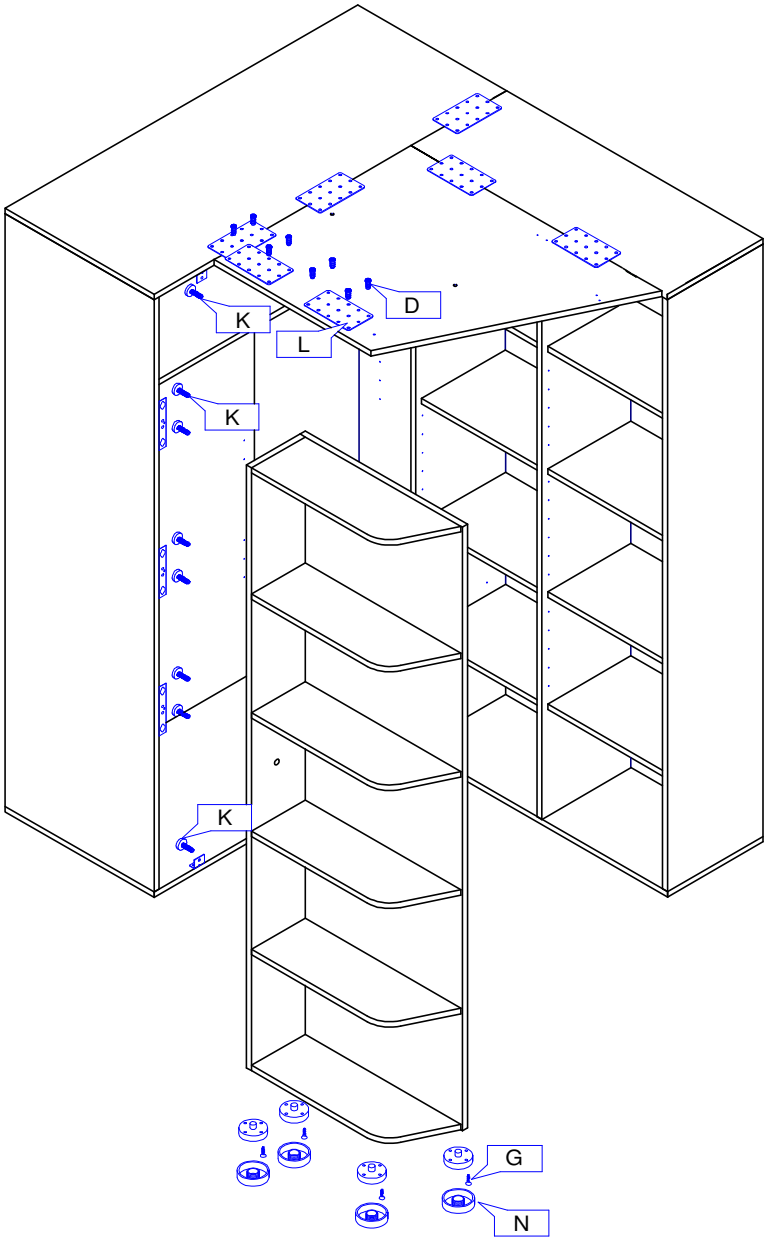

N		4 Stk	D		8 Stk	K		8 Stk	L		2 Stk
Möbelfuß 19mm			Euroschraube 6,3x12			M 6 x 16 RUKO			Fussplatte 144x80x2		

G		4 Stk
Spax 3,5x17 Seko		

Pflegeanweisung:
Unsere Oberflächen können mit einem Tuch gereinigt werden, das mit verdünntem Alkohol oder mit handelsüblichen Reinigungsmitteln in den vorgeschriebenen Konzentrationen angefeuchtet wurde. Es ist dabei zu beachten, dass keine scheuernde Bestandteile in dem Reinigungsmittel sind, da die Lackoberfläche hiervon beschädigt würde. Wasser oder andere Flüssigkeiten sind umgehend vom Möbel zu entfernen.

Stand 02.01.2018

Copyright © 2018 by Möbelfabrik Fr.Rudolf & Sohn GmbH & Co. KG

Datum 02.01.2018

MONTAGE- & PFLEGEANWEISUNG

Programm: HIGH 5

Artikel: FS400-R

Nach der Montage dem Endkunden aushändigen!
Bitte aufbewahren !

Aufbaupersonal:

Seite5

Abbildung

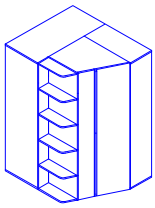

möbelfabrik rudolf

Nur bei lot- und waagerechter Aufstellung ist die einwandfreie Funktion des Möbels gewährleistet. Möbelteile auf einer weichen und sauberen Unterlage montieren.

Bei nicht vorschriftsmäßiger bzw. nicht fachmännischer Montage wird bei Personen- oder Sachschäden keinerlei Haftung übernommen.

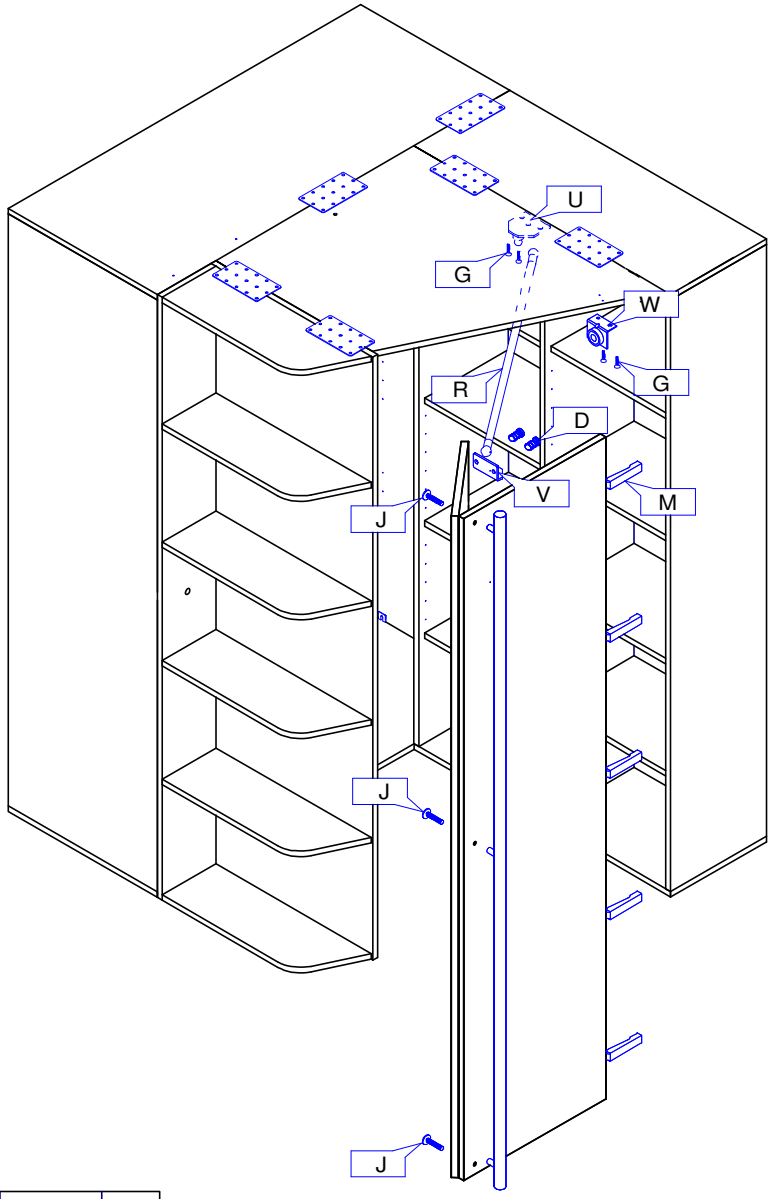

R	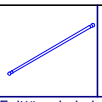	1 Stk	Falttürenhebel
D		2 Stk	Euroschraube 6,3x12
M	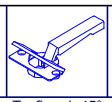	5 Stk	Topfband 45°
J		3 Stk	Griffschraube
V		1 Stk	Lenkhebelhalter für Tür
U		1 Stk	Lenkhebelhalter für Boden
W		1 Stk	Magnet mit Befestigungswinkel
G		4 Stk	Spax 3,5x17 Seko

Pflegeanweisung:
Unsere Oberflächen können mit einem Tuch gereinigt werden, das mit verdünntem Alkohol oder mit handelsüblichen Reinigungsmitteln in den vorgeschriebenen Konzentrationen angefeuchtet wurde. Es ist dabei zu beachten, dass keine scheuernde Bestandteile in dem Reinigungsmittel sind, da die Lackoberfläche hiervon beschädigt würde. Wasser oder andere Flüssigkeiten sind umgehend vom Möbel zu entfernen.

Copyright © 2018 by Möbelfabrik Fr.Rudolf & Sohn GmbH & Co. KG

Topfband Montage und Verstellung

möbelfabrik rudolf R

Einstellmöglichkeiten (3-dimensionale Verstellung)

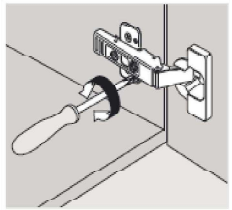

max. ±3mm
Höhenverstellung

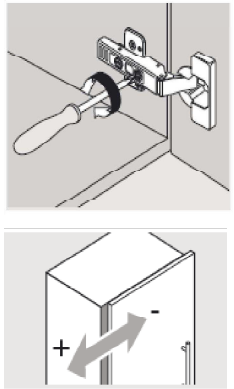

±2mm
Seitenverstellung

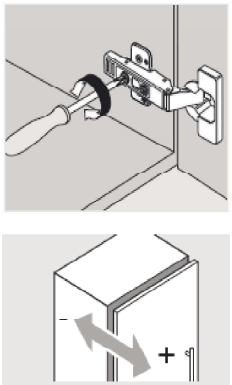

±2mm
Tiefenverstellung

Hinweis

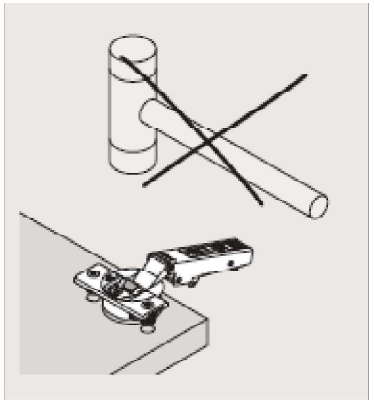

Den Scharniertopf nicht mit dem Hammer in die Bohrung einschlagen

Deaktivierung der Dämpfung

(z.B. bei kleinen/leichten Fronten können einzelne Dämpfer deaktiviert werden)

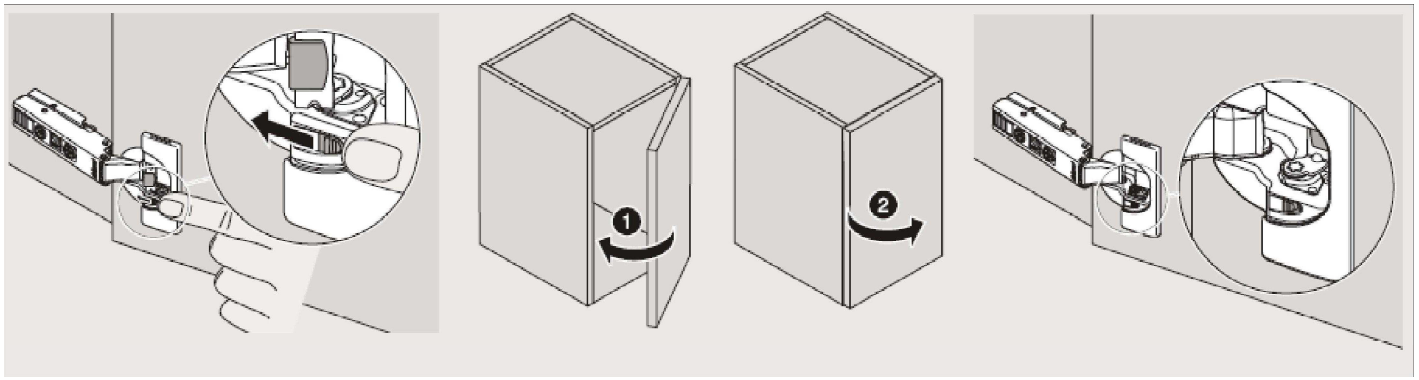

Hebel in gezeigte Richtung | Tür einmal schließen und wieder öffnen | Dämpfung ist deaktiviert

Aktivierung der Dämpfung

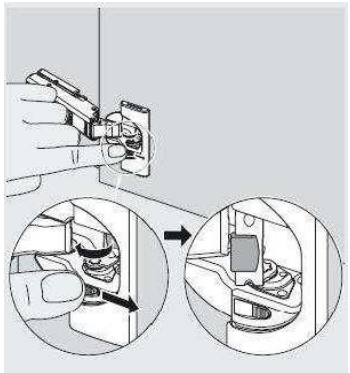

Hebel in gezeigte Richtung

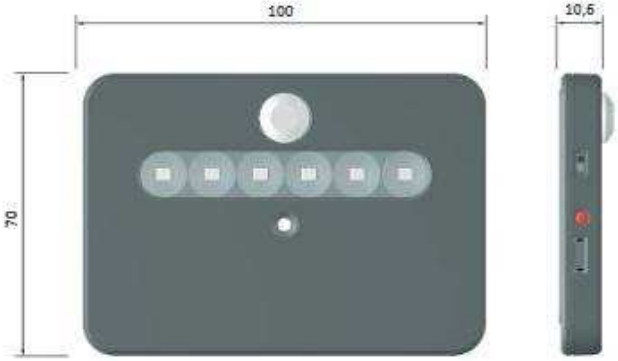
100
10,5
70

OFF
ON

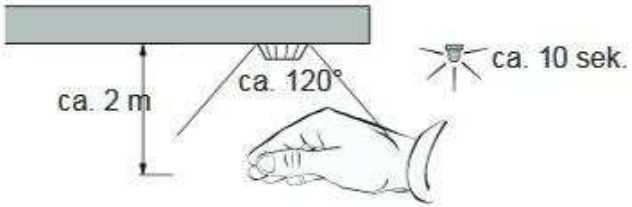
ca. 2 m
ca. 120°
ca. 10 sek.