MONTAGE- & PFLEGEANWEISUNG

Programm:	NXT_	Seite 1 von 9
Artikel:	TS131, TS131S, TS132, TS132S, TS133, TS133S, TS134, TS134S	

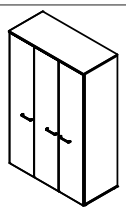

möbelfabrik rudolf

Aufbaupersonal:

Montageanleitung zeigt Schrank in Ausführung **L**
Ausführung **R** muss spiegelbildlich montiert werden

1 1x BODEN UNTEN

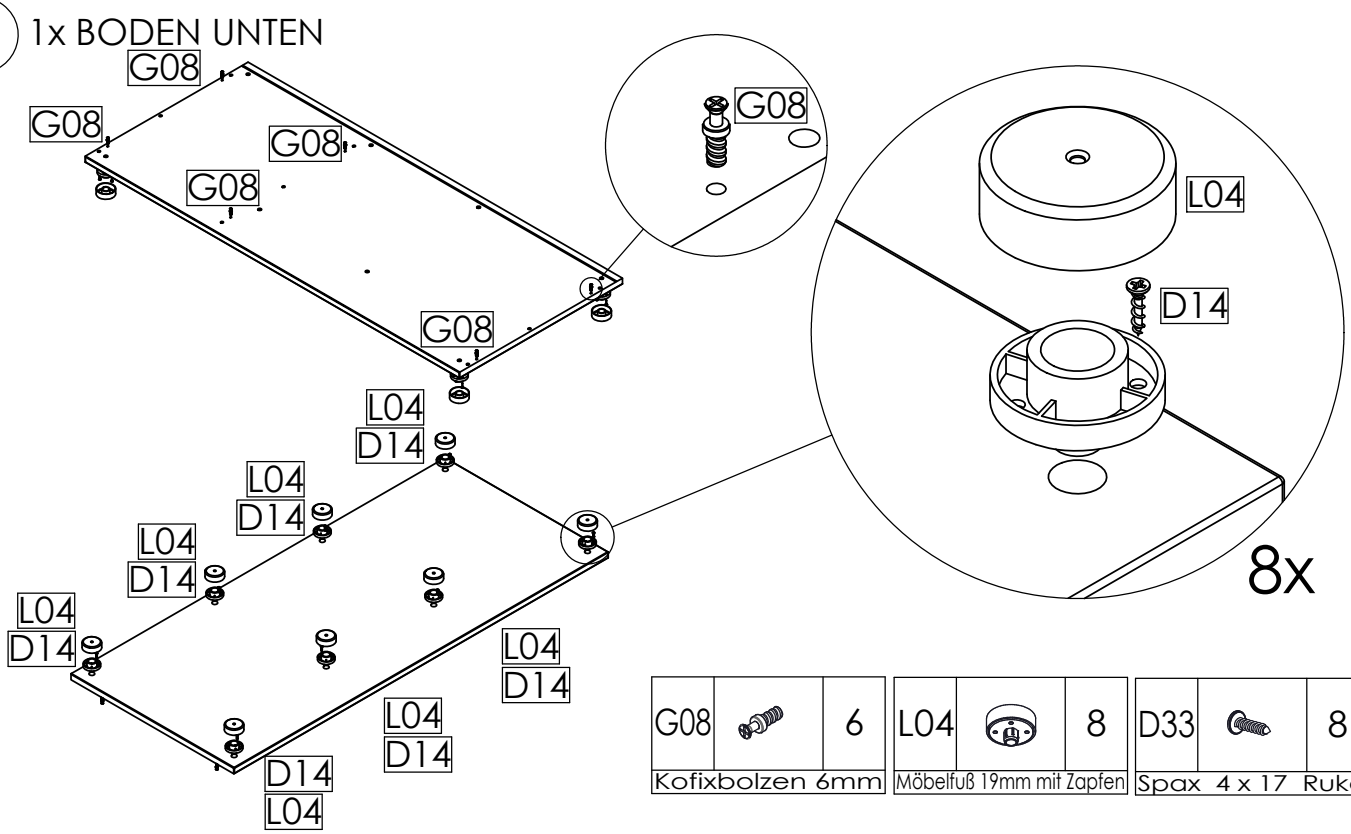

G08		6
Kofixbolzen 6mm		
L04		8
Möbelfuß 19mm mit Zapfen		
D33		8
Spax 4 x 17 Ruko		

2 1x BODEN OBEN

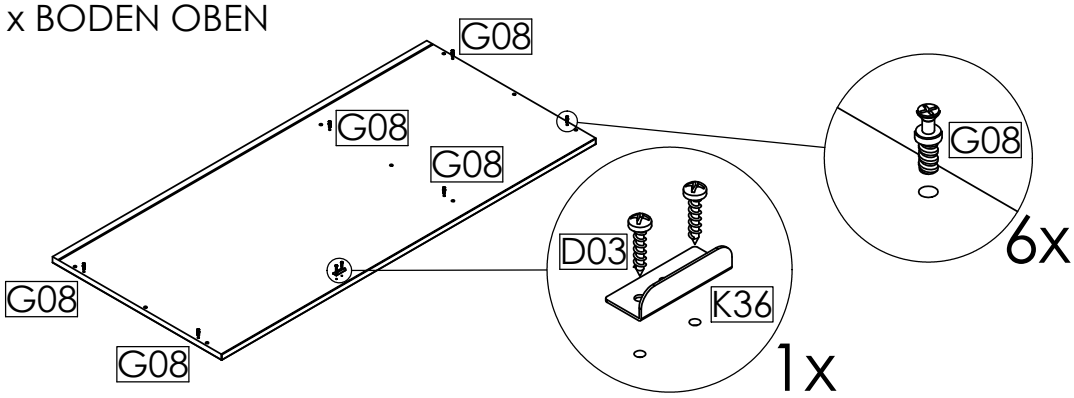

G08		6
Kofixbolzen 6mm		
D03		2
Spax 3,5 x 16 Seko		
K36		1
Winkel Schlß. 33x13x		

3 4x TRAVER

2x Länge 875mm
2x Länge 428mm

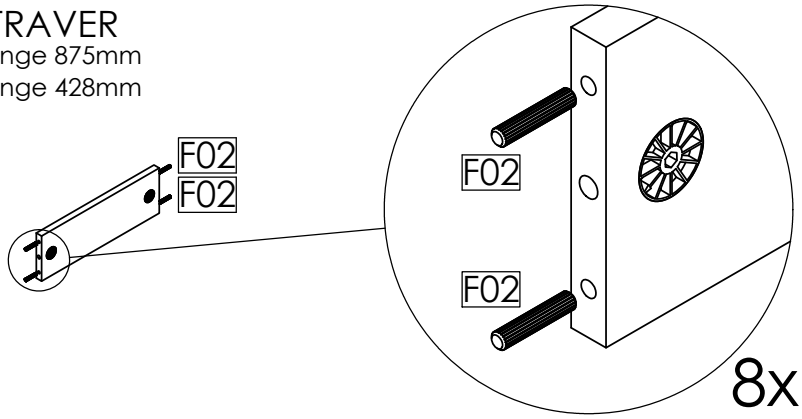

F02		16
Holzdübel D8x40		

Copyright © 2022 by Möbelfabrik Fr.Rudolf & Sohn GmbH & Co. KG

MONTAGE- & PFLEGEANWEISUNG

Programm:	NXT_	Seite 2 von 9
Artikel:	TS131, TS131S, TS132, TS132S, TS133, TS133S, TS134, TS134S	

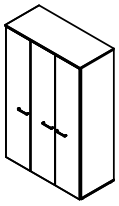

möbelfabrik rudolf

Aufbaupersonal:

4 SEITE L

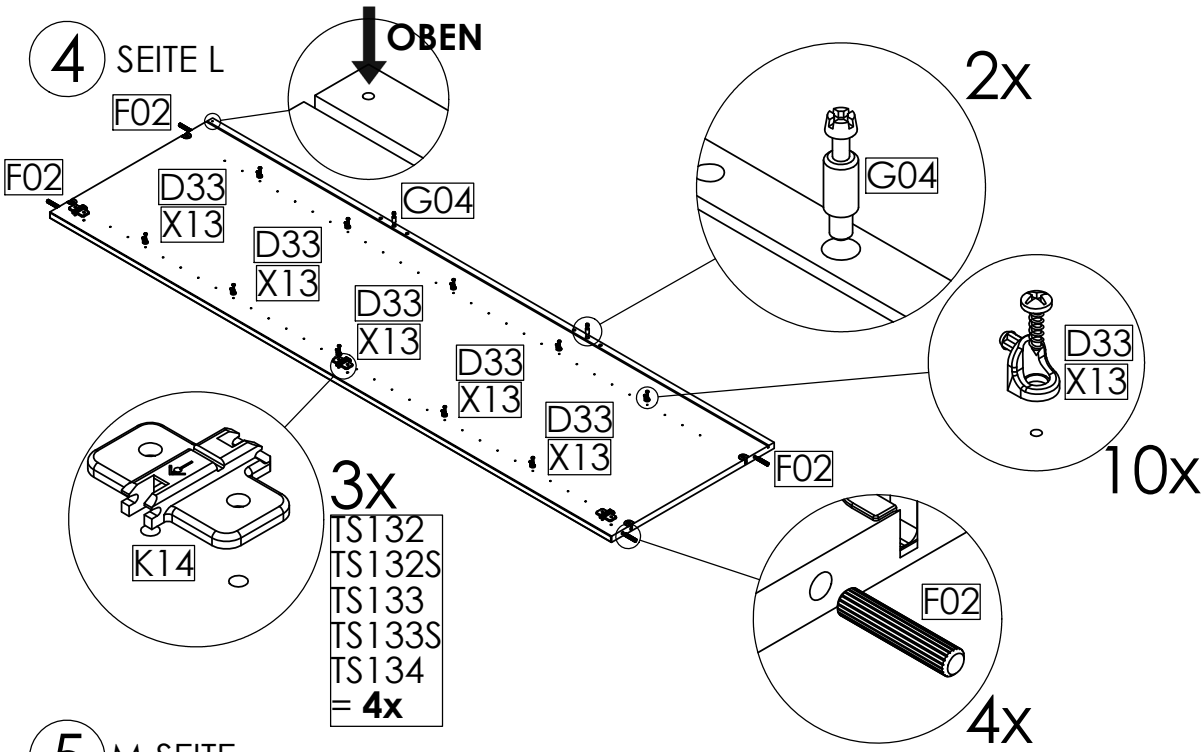

G04		2
Maxifix-Bolzen 28		
F02		4
Holzdübel D8x40		
X13		10
Bodenträger		
D33		10
Spax 4 x 17 Ruko		
K14		3 4
Band Kreuzplatte 0.6		

5 M-SEITE

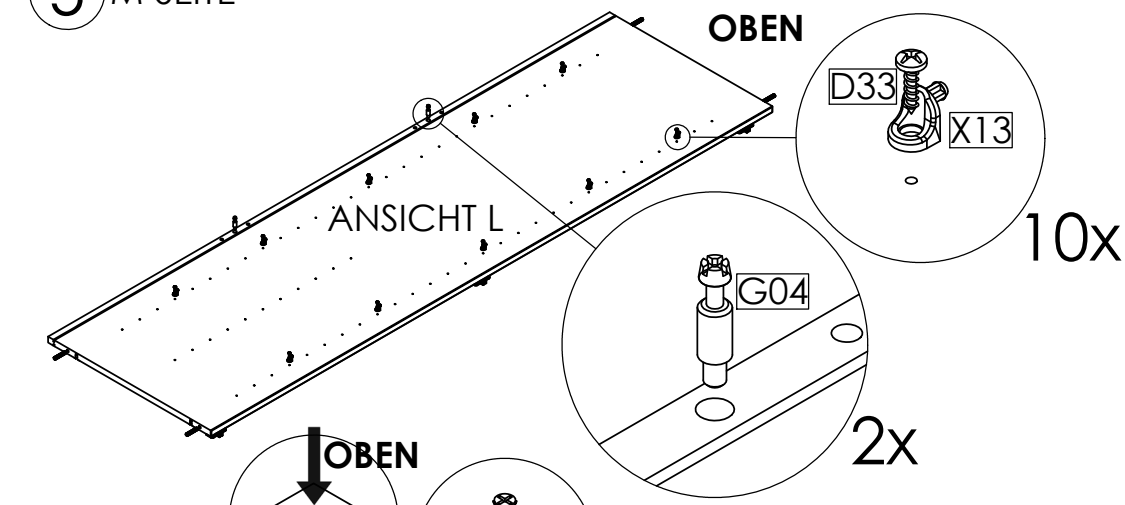

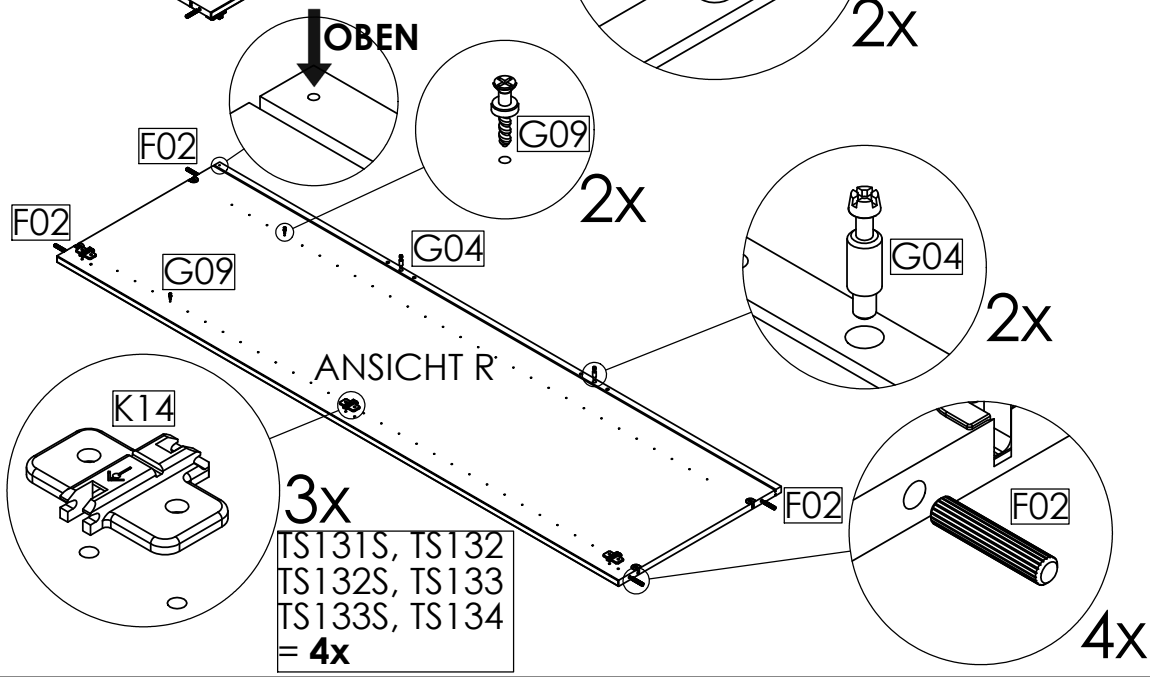

X13		10
Bodenträger		
D33		10
Spax 4 x 17 Ruko		
G04		4
Maxifix-Bolzen 28		
G09		2
Kofixbolzen 3mm		
F02		4
Holzdübel D8x40		
K14		3 4
Band Kreuzplatte 0.6		

Copyright © 2022 by Möbelfabrik Fr.Rudolf & Sohn GmbH & Co. KG

MONTAGE- & PFLEGEANWEISUNG

Programm:	NXT_	Seite 3 von 9
Artikel:	TS131, TS131S, TS132, TS132S, TS133, TS133S, TS134, TS134S	

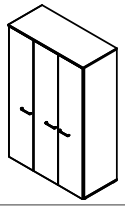

möbelfabrik rudolf

Aufbaupersonal:

6 SEITE R

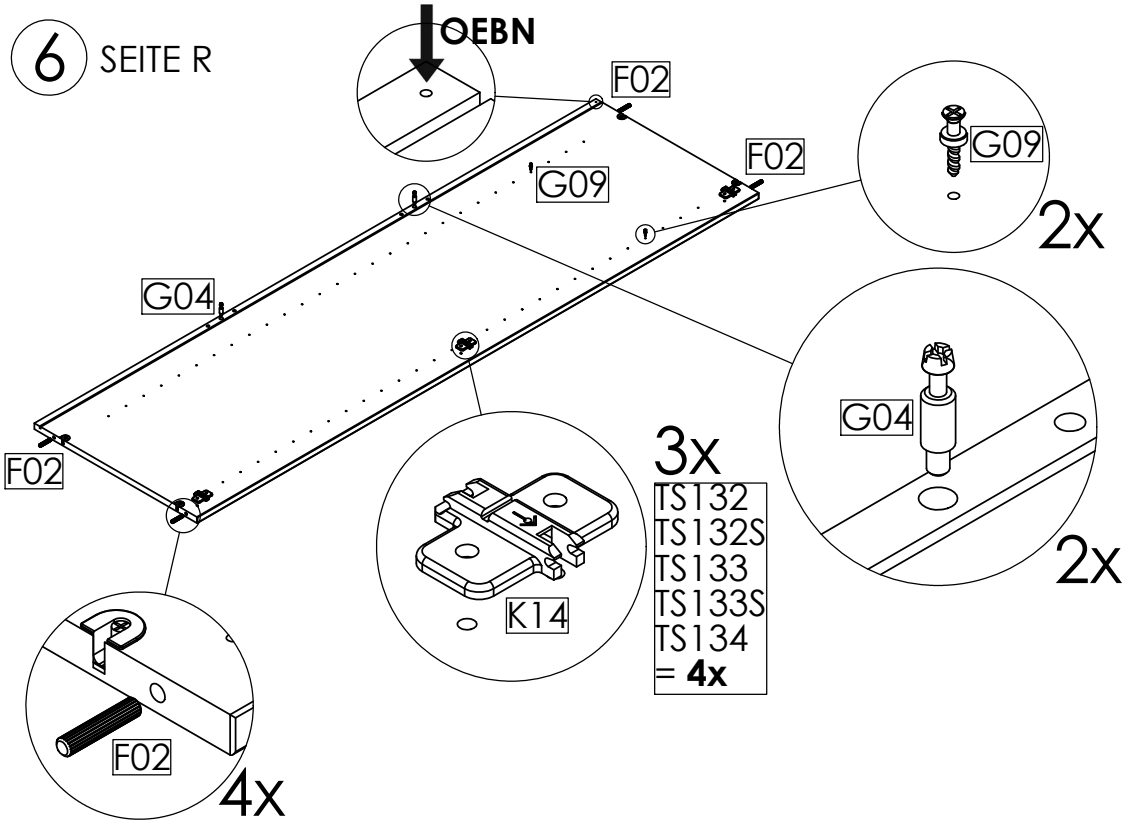

F02		4
Holzdübel D8x40		
G09		2
Kofixbolzen 3mm		
G04		2
Maxifix-Bolzen 28		
K14		3 4
Band Kreuzplatte 0.6		

7

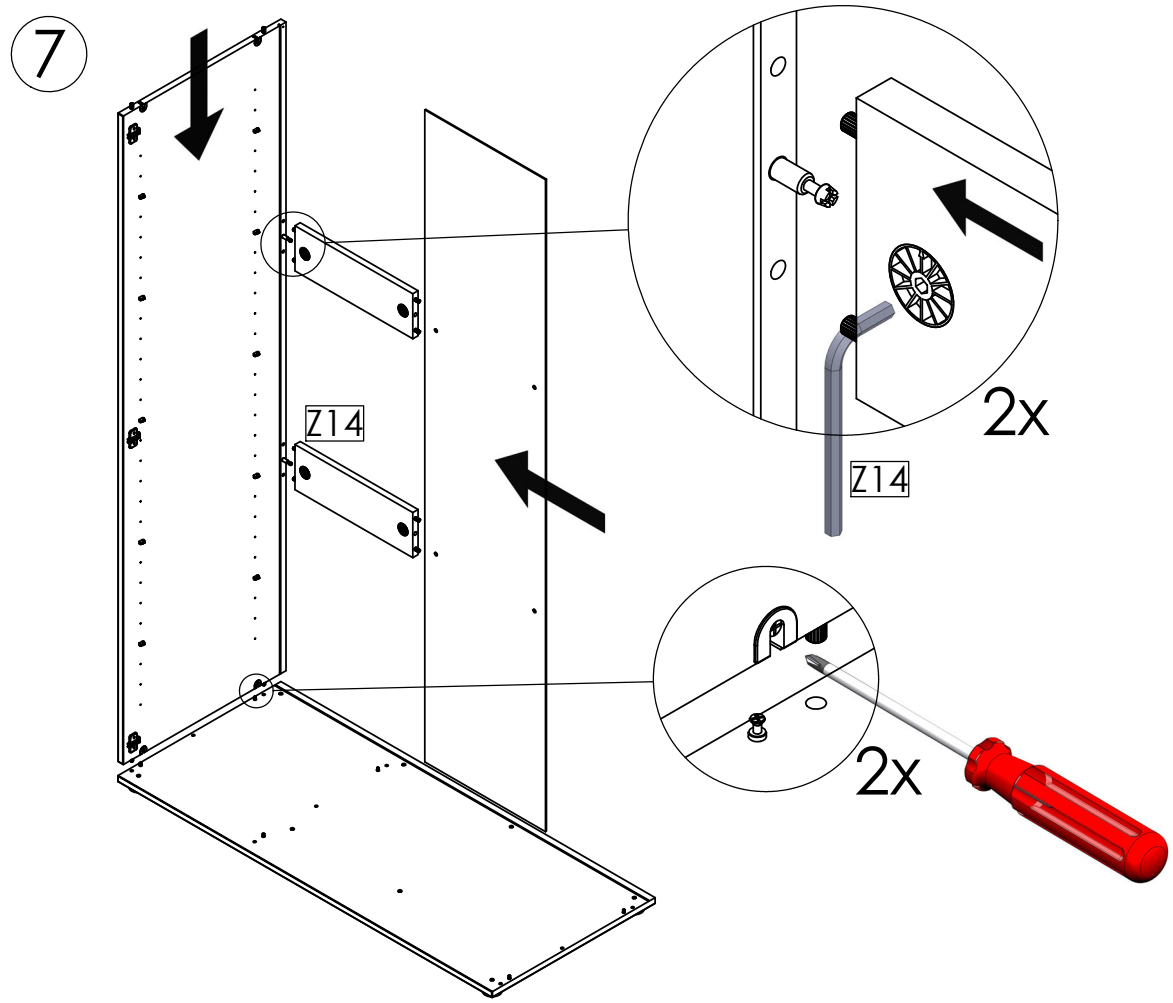

Z14		1
Inbusschlüssel SW6		

Copyright © 2022 by Möbelfabrik Fr.Rudolf & Sohn GmbH & Co. KG

MONTAGE- & PFLEGEANWEISUNG

Programm:	NXT_	Seite 4 von 9
Artikel:	TS131, TS131S, TS132, TS132S, TS133, TS133S, TS134, TS134S	

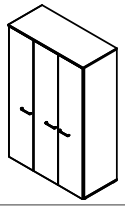

möbelfabrik rudolf

Aufbaupersonal:

8

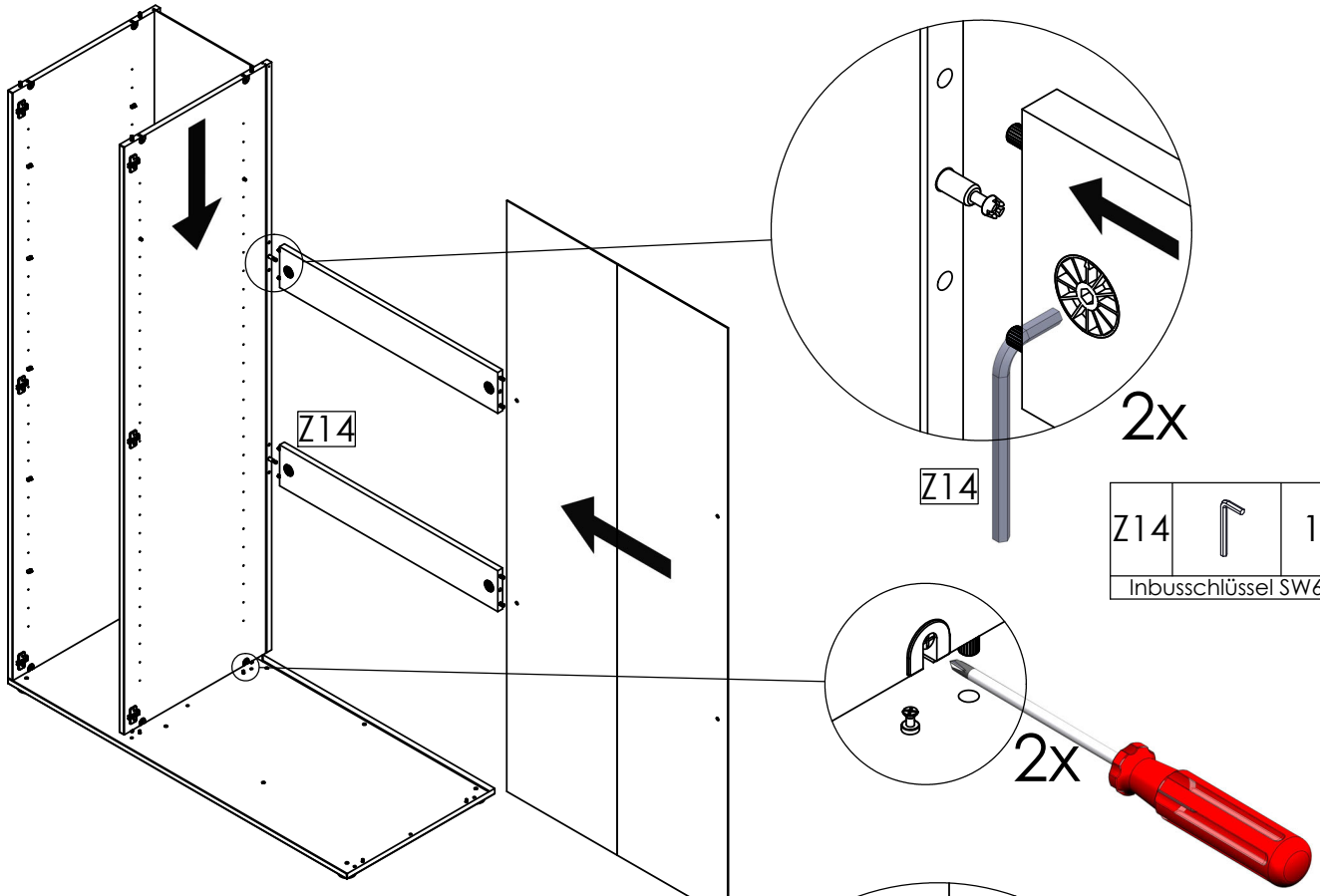

Z14		1
Inbusschlüssel SW6		

9

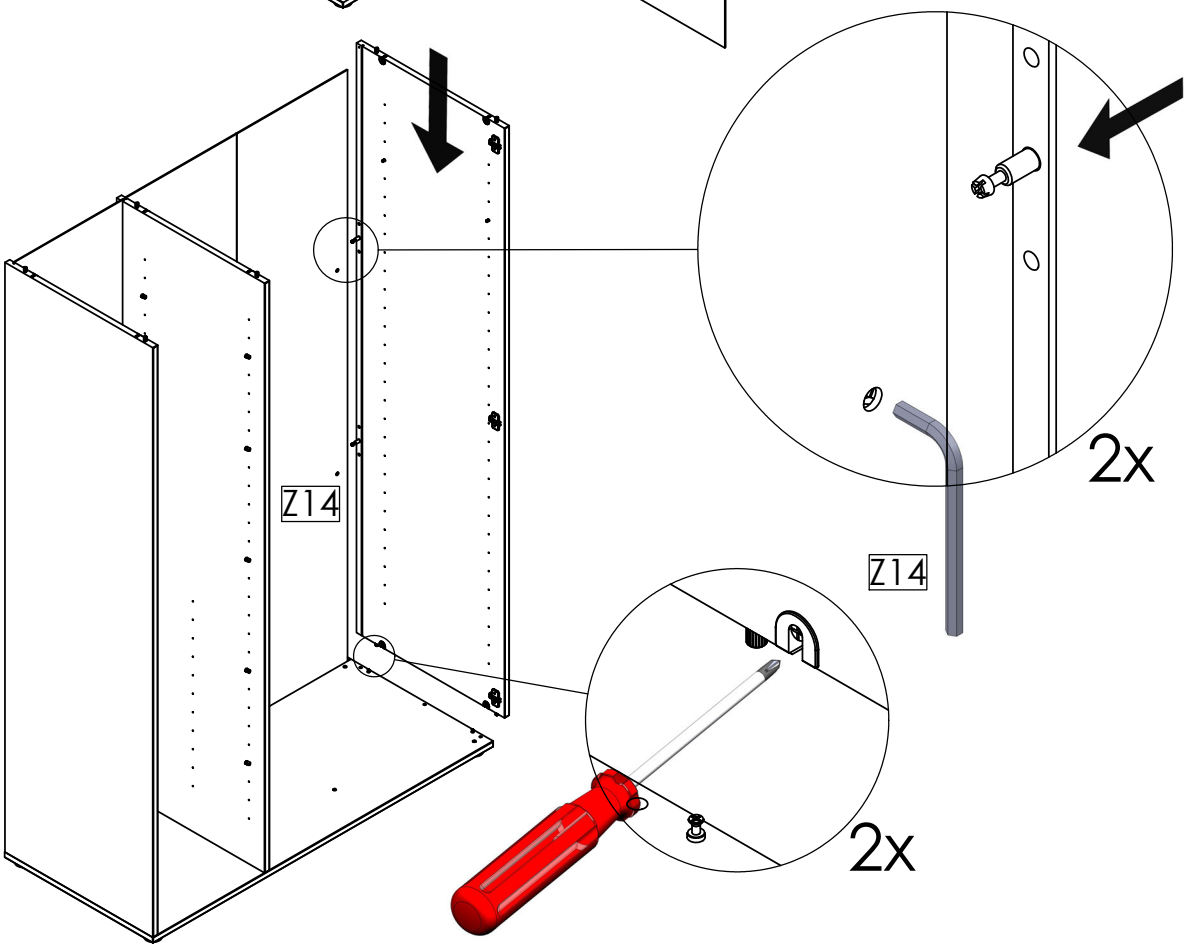

Copyright © 2022 by Möbelfabrik Fr.Rudolf & Sohn GmbH & Co. KG

MONTAGE- & PFLEGEANWEISUNG

Programm:	NXT_	Seite 5 von 9
Artikel:	TS131, TS131S, TS132, TS132S, TS133, TS133S, TS134, TS134S	

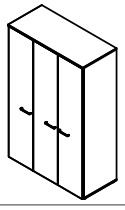

möbelfabrik rudolf

Aufbaupersonal:

10

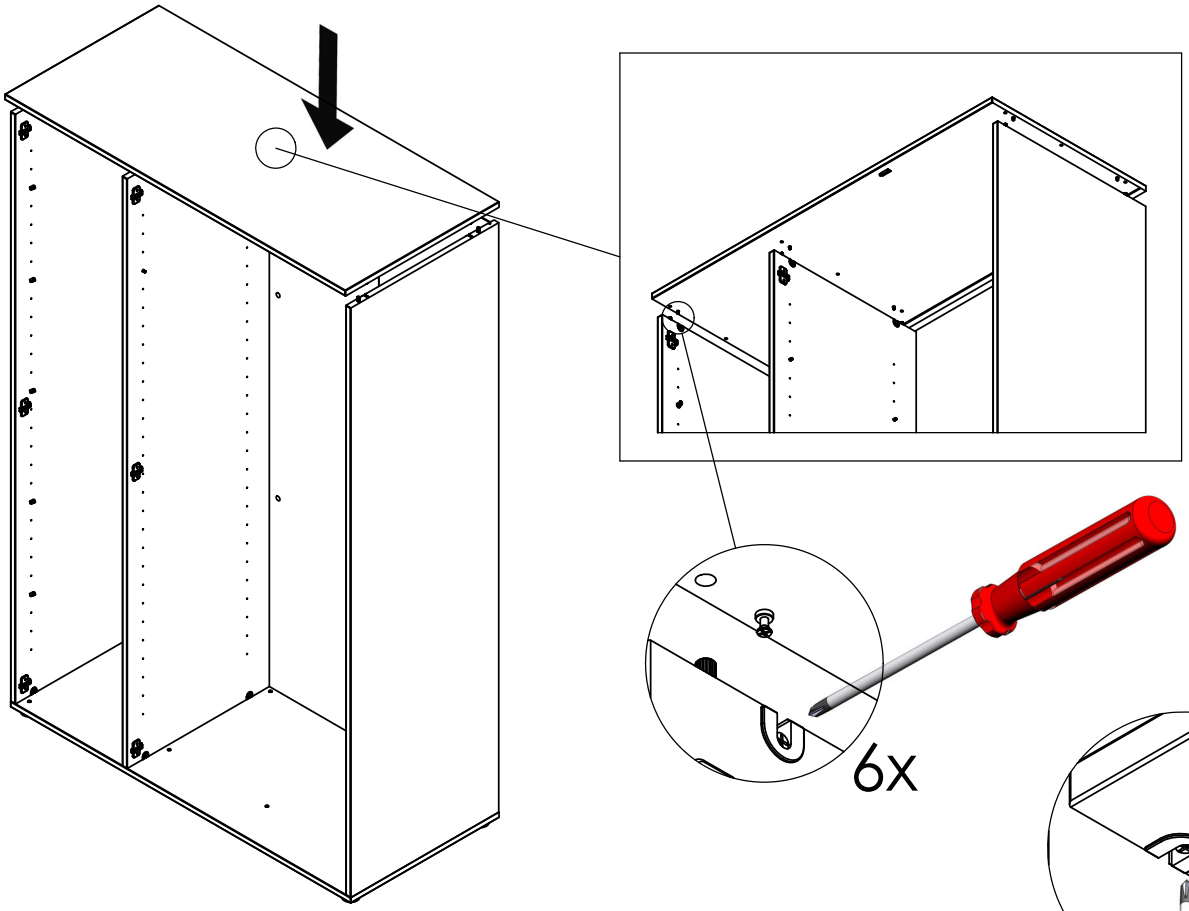

11

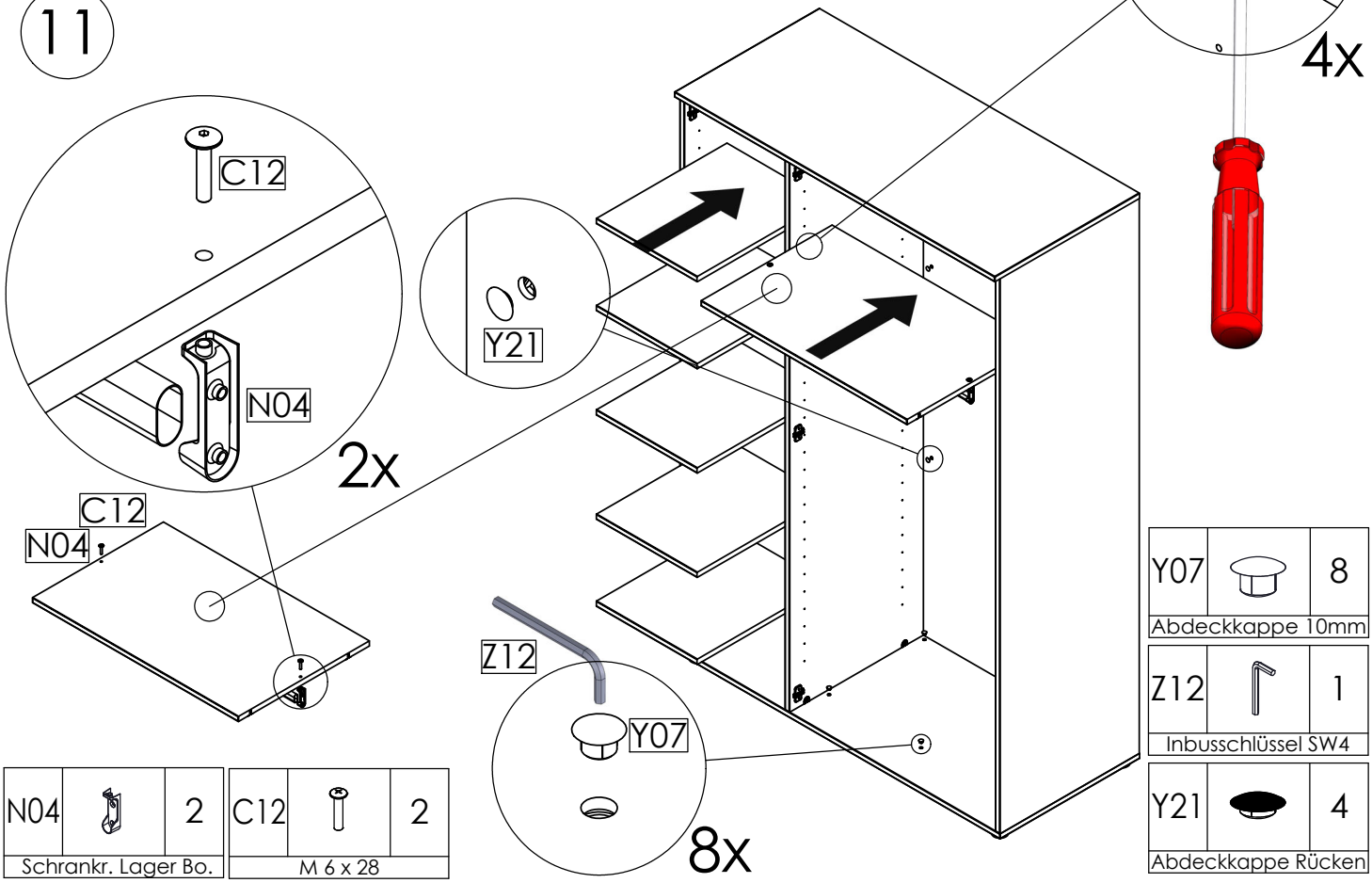

N04		2
Schrankr. Lager Bo.		

C12		2
M 6 x 28		

Y07		8
Abdeckkappe 10mm		

Z12		1
Inbusschlüssel SW4		

Y21		4
Abdeckkappe Rücken		

Copyright © 2022 by Möbelfabrik Fr.Rudolf & Sohn GmbH & Co. KG

12 TÜREN ARTIKEL TS131, TS131S, TS132, TS133S, TS134S

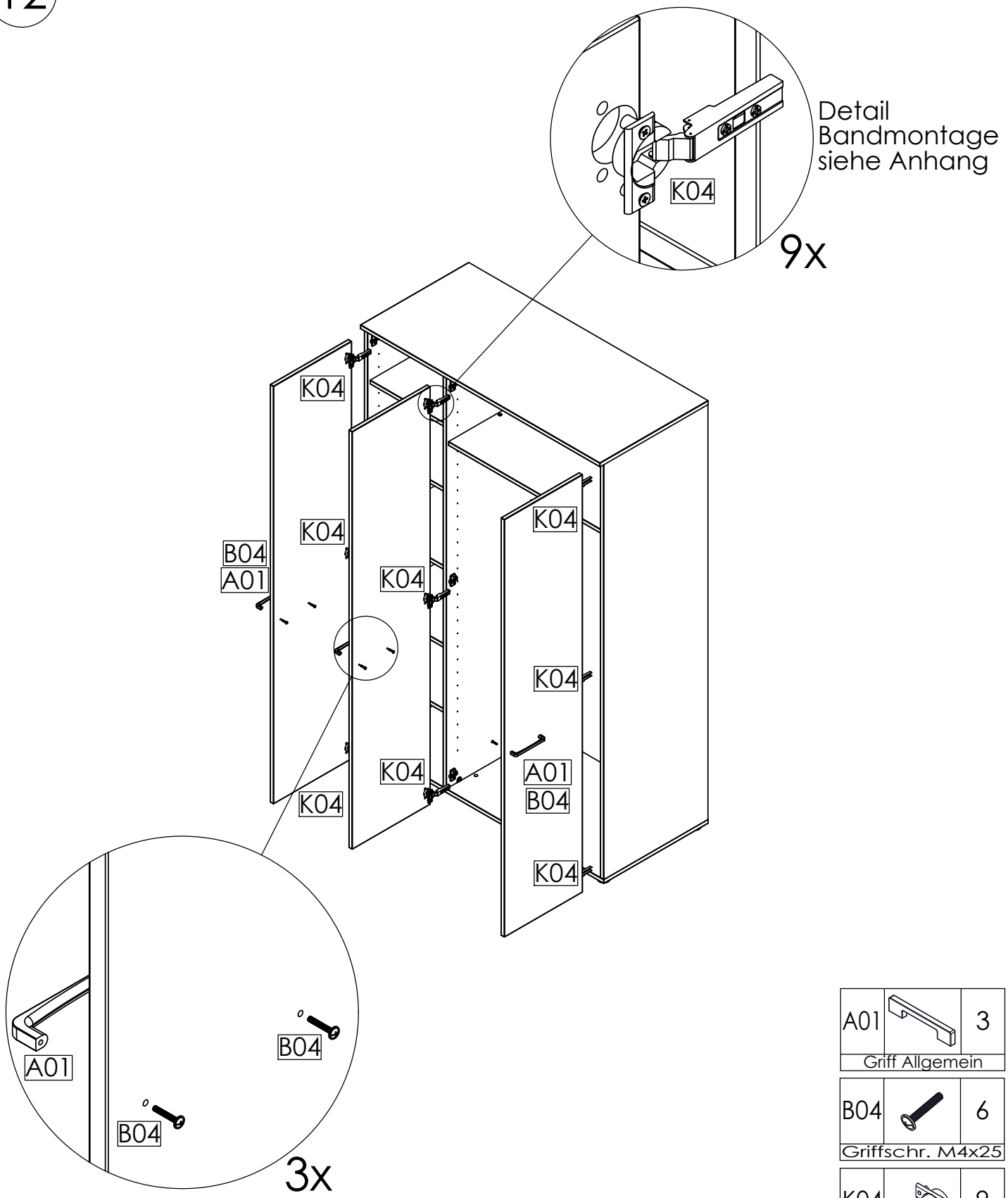

A01		3
Griff Allgemein		
B04		6
Griffschr. M4x25		
K04		9
Band 0.0 aufschl.		

Copyright © 2022 by Möbelfabrik Fr.Rudolf & Sohn GmbH & Co. KG

12.1 TÜREN ARTIKEL TS132, TS132S, TS133, TS133S, TS134, TS134S

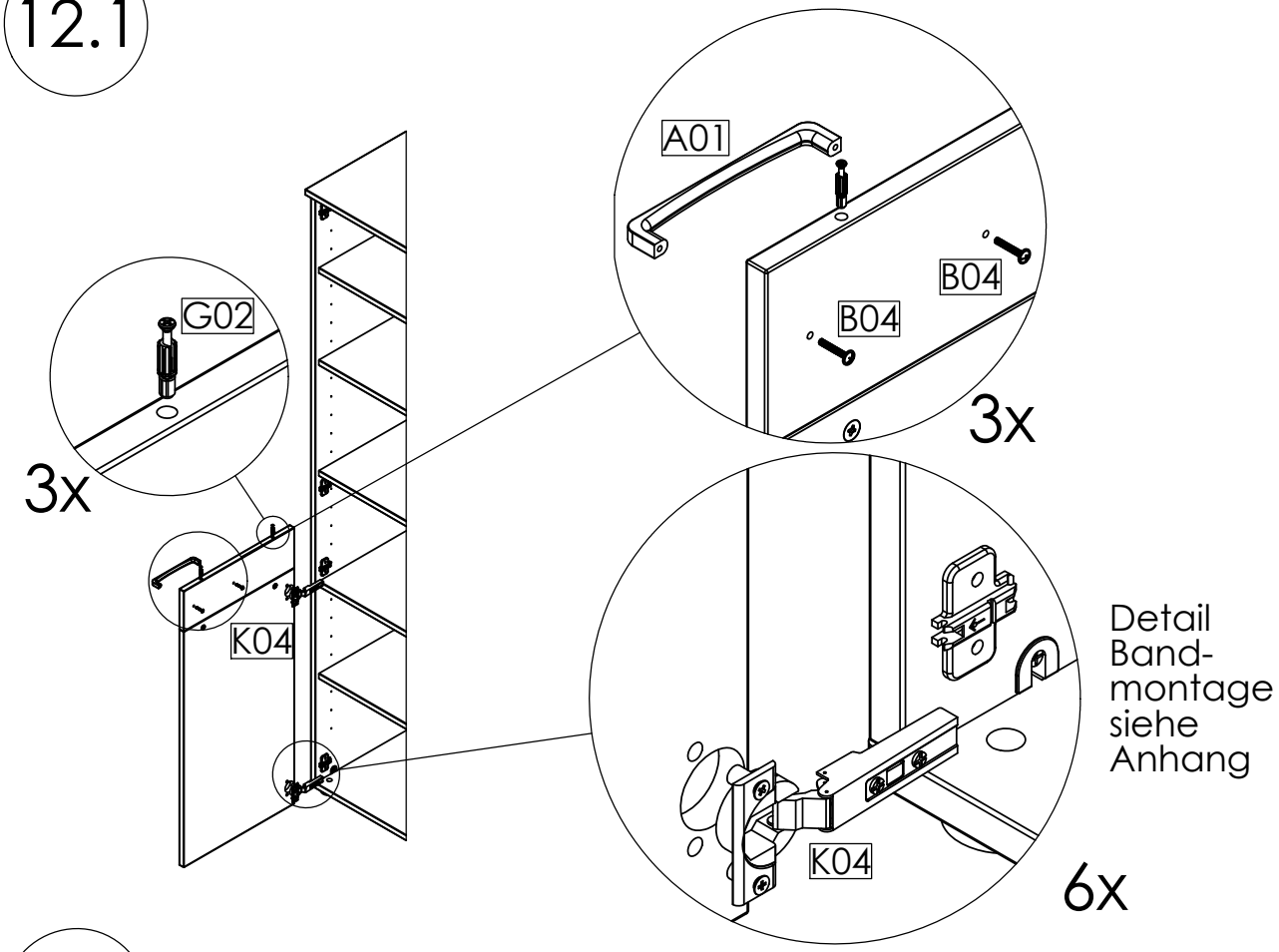

12.2

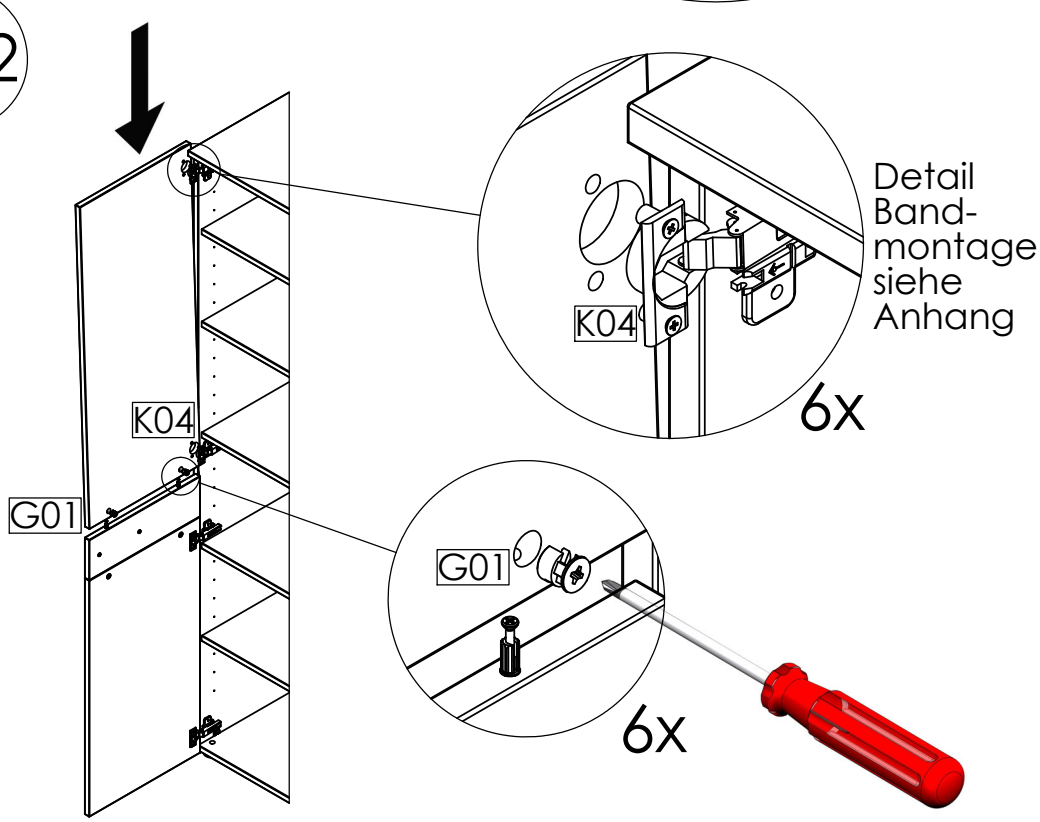

G02		6
Minifix-Bolzen		
G01		6
Minifix-Geh. 15/19		
B04		6
Griffschr. M4x25		
K04		12
Band 0.0 aufschl.		
A01	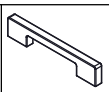	3
Griff Allgemein		

Copyright © 2022 by Möbelfabrik Fr.Rudolf & Sohn GmbH & Co. KG

MONTAGE- & PFLEGEANWEISUNG

möbelfabrik rudolf

Lieber Kunde, **Bitte aufbewahren !**

wir freuen uns, dass Sie sich für dieses Möbel entschieden haben.
Aus verpackungstechnischen Gründen wird das Möbel teilweise zerlegt geliefert.
Beachten Sie bitte nachfolgende Hinweise, die zur sachgerechten Montage und Nutzung des neuen Möbels erforderlich sind.

- Montieren Sie die Möbelteile auf einer weichen und sauberen Unterlage um Beschädigungen zu vermeiden .
- Nur bei lot- und waagerechter Aufstellung ist die einwandfreie Funktion des Möbels gewährleistet.
- Verwenden Sie bitte nur die beigefügten Beschläge bzw. Einzelteile entsprechend den vorgesehenen Montageschritten.
- Ist für die Montage des Möbels eine Wandbefestigung vorgesehen, muss vor der Montage die Wand unbedingt auf ausreichende Tragfähigkeit geprüft werden (ggf. durch Probebohrung mit kleinem Bohrerdurchmesser).
  Die Dübel sowie die Schrauben sind passend zur Wandbeschaffenheit auszuwählen.
  Die Festigkeit der Wandbefestigung muss von fachkundigen Personen überprüft werden.
  •
- Die Türen sind im Werk voreingestellt, müssen aber ggf. aufgrund örtlicher Bedingungen neu eingestellt werden.
- Elektroinstallationen dürfen nur vom fachkundigen Personen ausgeführt werden.

Aufgrund der Gefährdung durch eine fehlerhafte Montage ist die Montage ausschließlich durch fachkundigen Personen nach den Vorschriften dieser Montage- und Pflegeanweisung vorzunehmen. Bei nicht vorschriftsmäßiger bzw. nicht fachmännischer Montage wird bei Personen- oder Sachschäden keinerlei Haftung übernommen.

Pflegeanweisung
Bitte entfernen Sie aufgetretene Verunreinigungen im möglichst frischen Zustand mittels Papierwischtuch oder weichem, sauberen Tuch (trocken oder feucht). Bei Feuchtreinigung ist mit saugfähigem Papierwischtuch nachzureiben. Die Reinigung geschieht vorzugsweise mit reinem (warmem) Wasser, Schmier- oder Kernseifenlösung und/oder üblichen für Möbeloberflächen geeigneten Reinigungslösungen OHNE scheuernde Bestandteile in Konzentrationen nach Angaben des Herstellers. Reinigungsmittel sollten mit reinem Wasser restlos entfernt werden und danach sollte die Oberfläche trocken gewischt werden. Zum Entfernen von Verschmutzungen, die mit wässrigen Lösungen nicht entfernbar sind, kann z.B. mit Alkohol (Spiritus) und weichen Tüchern gearbeitet werden. Dies jedoch nicht auf farbig lackierten Oberflächen.
Beim Umgang mit Lösungsmitteln die vom Hersteller angegebenen Unfallverhütungsvorschriften einhalten!

Beanstandungen
Sollte ein Teil fehlen oder beschädigt sein, kreuzen Sie dieses bitte deutlich auf der Montageanleitung an und schicken diese Ihrem Fachhändler zu.

Die Montageanleitung ist nach der Montage unbedingt dem Endkunden zu übergeben

Konstruktions-, Farb- und Materialänderungen im Rahmen des technischen Fortschritts vorbehalten.

Qualität
All unsere Produkte tragen das Gütezeichen der Deutschen Gütegemeinschaft Möbel e. V. und entsprechen somit den strengen - vom RAL überwachten - Güte- und Prüfbestimmungen. Der Genehmigungsausweis beweist, dass das Möbel güte- und schadstoffgeprüft wurde. Unsere Möbel tragen das RAL-Gütezeichen und sind somit auf Schadstoffe, Qualität, Belastbarkeit und Langlebigkeit geprüft sowie umweltfreundlich und ressourcenschonend hergestellt.

Gütezeichen RAL
Deutsche Gütegemeinschaft Möbel

Copyright © 2019 by Möbelfabrik Fr.Rudolf & Sohn GmbH & Co. KG

Montage und Verstellung

Topfband

möbelfabrik rudolf

Einstellmöglichkeiten (3-dimensionale Verstellung)

Höhenverstellung

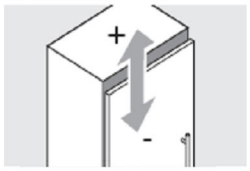

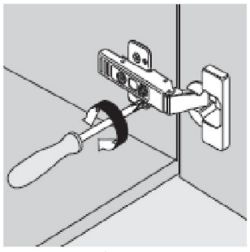

max. ± 3mm

Seitenverstellung

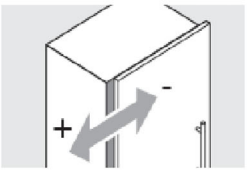

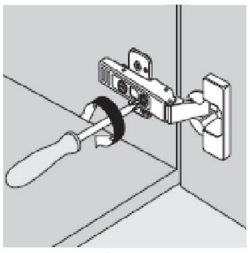

max. ± 2mm

Tiefenverstellung

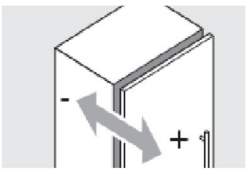

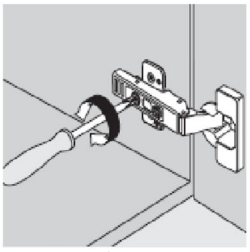

max. ± 2mm

Hinweis

Den Scharniertopf nicht mit dem Hammer in die Bohrung einschlagen!

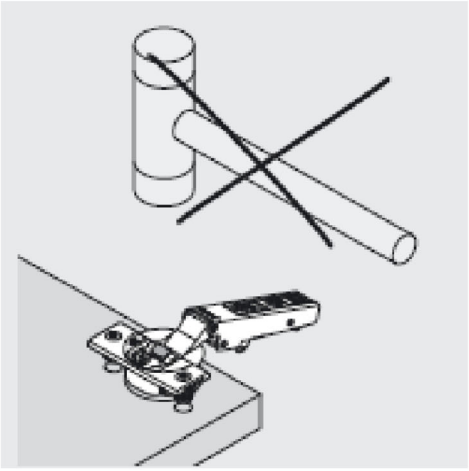

Deaktivierung der Dämpfung

(z.B. bei kleinen/leichten Fronten können einzelne Dämpfer deaktiviertr werden)

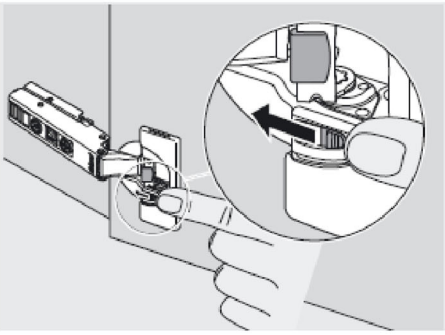

Hebel in gezeigte Richtung

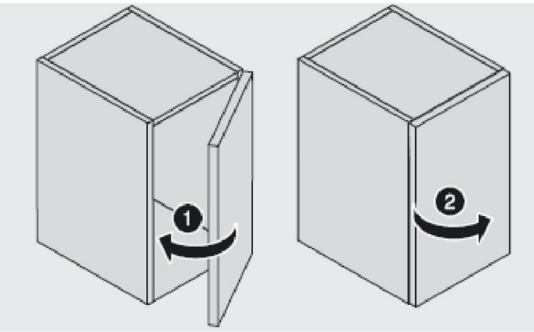

Tür einmal schließen und wieder öffnen

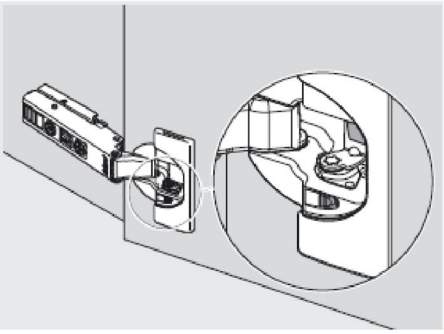

Dämpfer ist deaktiviert

Aktivierung der Dämpfung

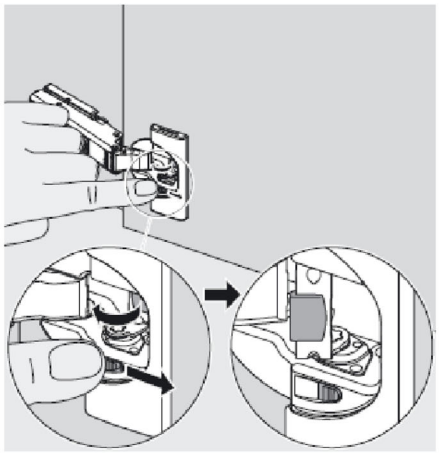

Hebel in gezeigte Richtung

Copyright © 2018 by Möbelfabrik Fr.Rudolf & Sohn GmbH & Co. KG